14.11 Пылевые вентиляторы серии «ВРП»

ВРП - 95-54-5

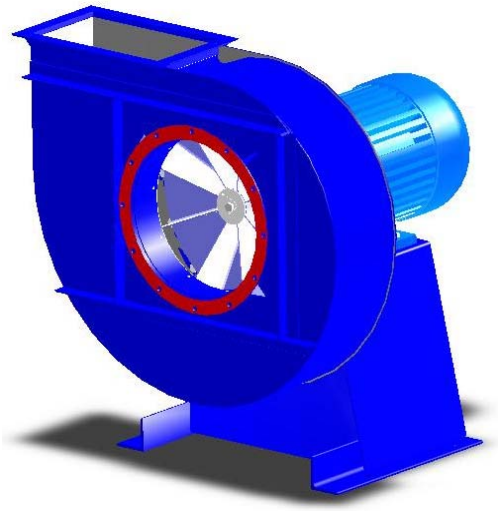

Рис. 14.11.

ОБЩИЕ СВЕДЕНИЯ

- Среднего давления
- Одностороннего всасывания
- Рабочее колесо с восемью радиальными лопатками.
- Перемещаемая среда - газовоздушные смеси с запыленностью до 1,0 кГ/м^3

ОБЛАСТЬ ПРИМЕНЕНИЯ

- Системы пневмотранспорта и аспирации деревообрабатывающей промышленности.
- Системы пневмотранспорта зерна;
- Системы отбора запыленного воздуха при производстве цемента и железобетонных конструкций;
- Удаление металлической пыли от станков;
- Удаление пыли и шлаков при сварочном производстве;
- Другие производственные и санитарно-технические цели.

ТЕХНИЧЕСКИЕ ХАРАКТЕРИСТИКИ

Типоразмер	Конструк-тивное исполнение	Двигатель		Частота вращения рабочего колеса, мин-1	Параметры в рабочей зоне		Масса вентилятора не более, кг
		Типоразмер	Мощность ,кВт		Производи-тельность тыс. м^3/час	Полное давление, Па	
ВРП 95-54-5	1	АИР160S2	15,0	2940	3,4-7,2	3680-3190	270
		АИР160М2	18,5	2940	3,4-9,2	3680-2850	280
		А180S2	22,0	2940	3,4-10,9	3680-2520	300

АКУСТИЧЕСКИЕ ХАРАКТЕРИСТИКИ

Частота вращения рабочего колеса об/мин	Уровни звукового давления, Дб, в октавных полосах со среднегеометрическими частотами, Гц							Уровни звука и эквивалентные уровни звука, ДБ А
	125	250	500	1000	2000	4000	8000	
2940	84	92	85	83	81	73	64	94

Акустические характеристики измерены со стороны нагнетания при номинальном режиме работы вентилятора. На стороне всасывания уровни звуковой мощности на 3 дб ниже уровней, приведённых в таблице

АЭРОДИНАМИЧЕСКИЕ ХАРАКТЕРИСТИКИ

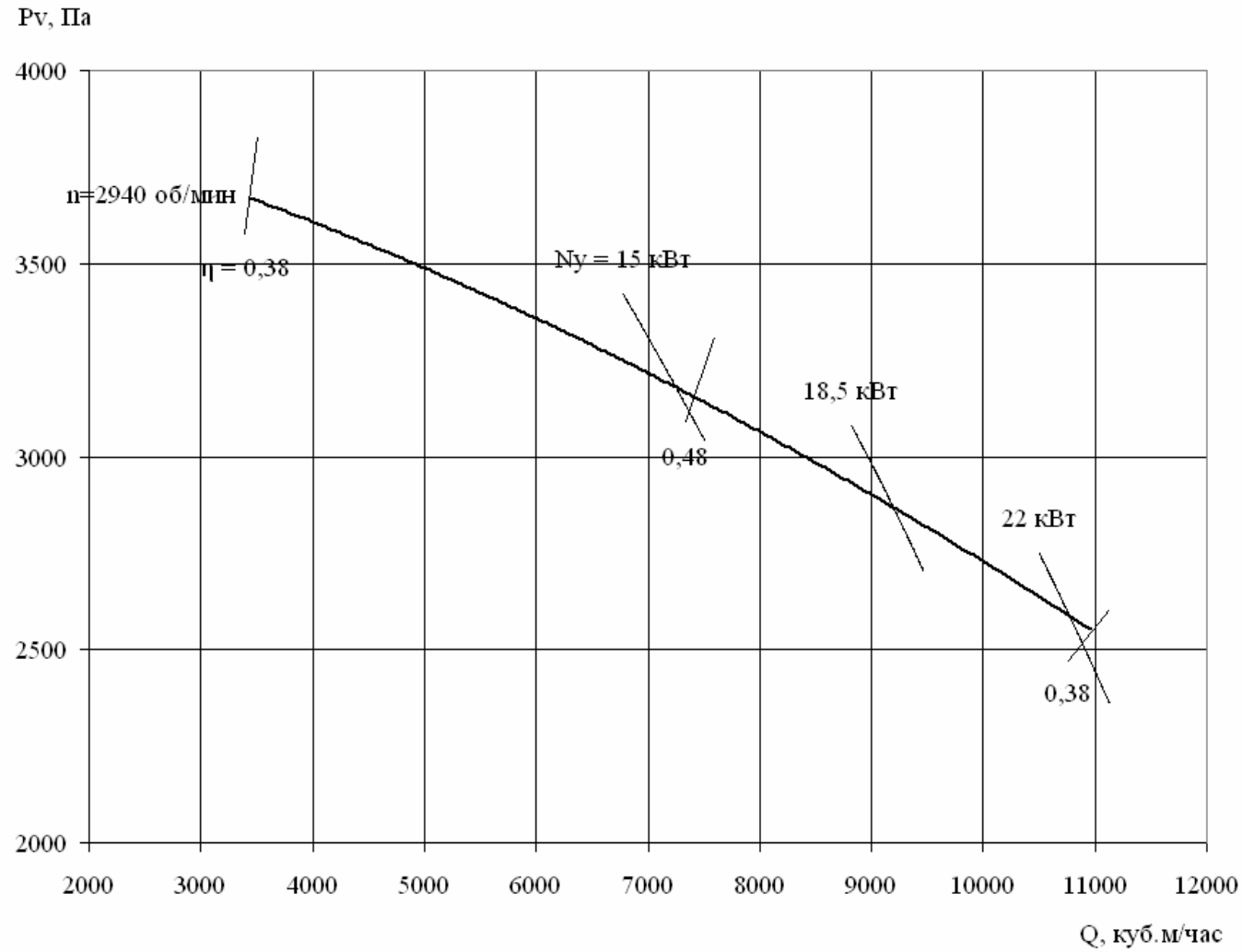

Рис. 14.12.

ГАБАРИТНЫЕ РАЗМЕРЫ

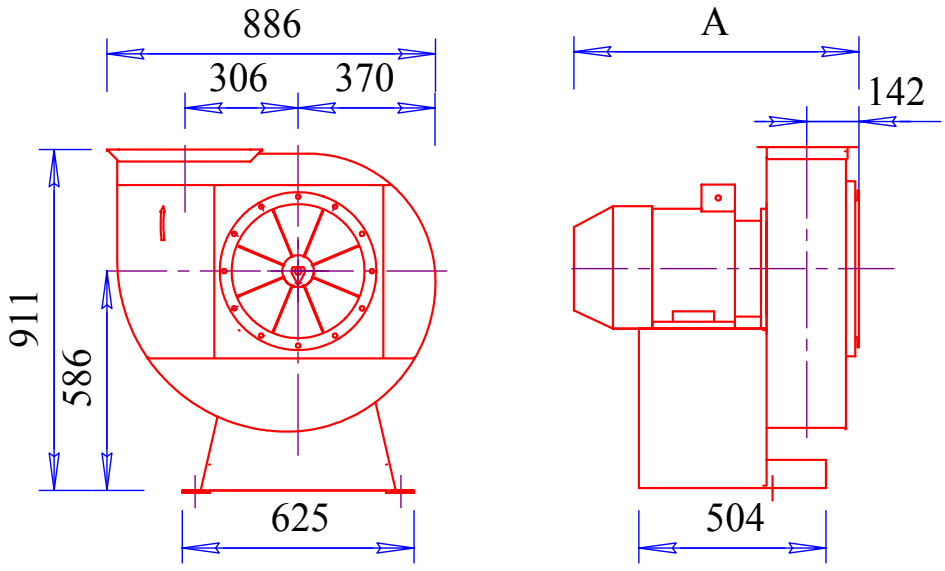

Рис. 14.13.

Мощность электродвигателя, кВт	A, мм
15	806
18,5	829
22	806

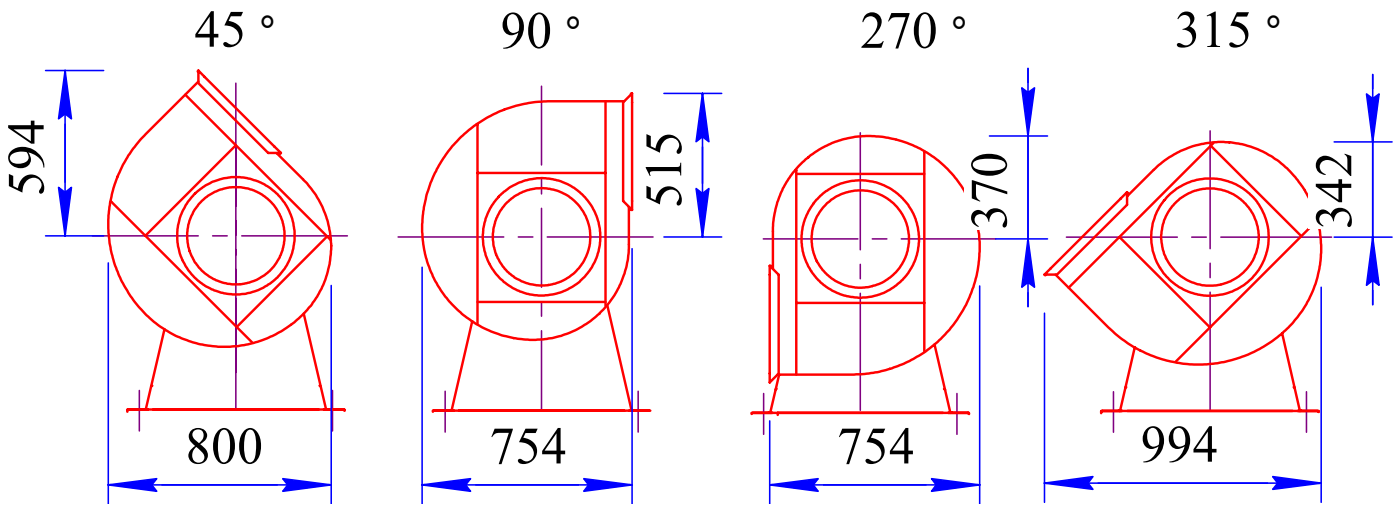

Рис. 14.14.

ПРИСОЕДИНИТЕЛЬНЫЕ РАЗМЕРЫ

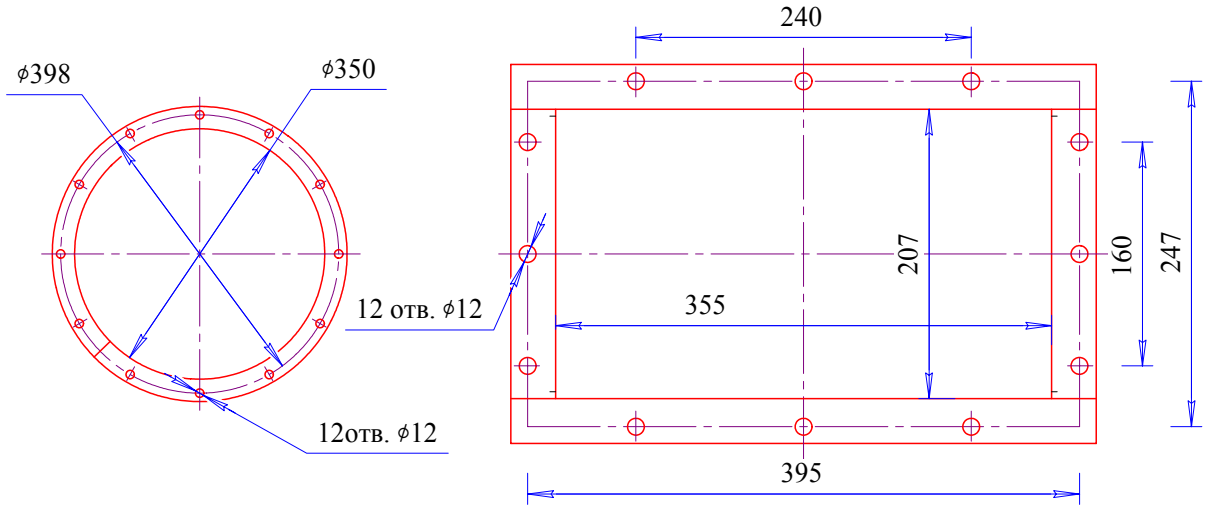

Рис.14.15.

УСТАНОВОЧНЫЕ РАЗМЕРЫ

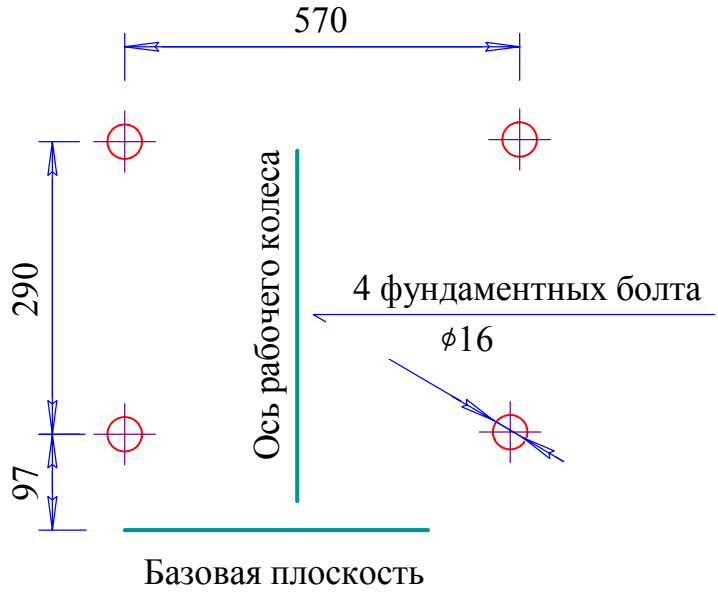

Рис. 14.16. Схема разметки под фундаментные болты.