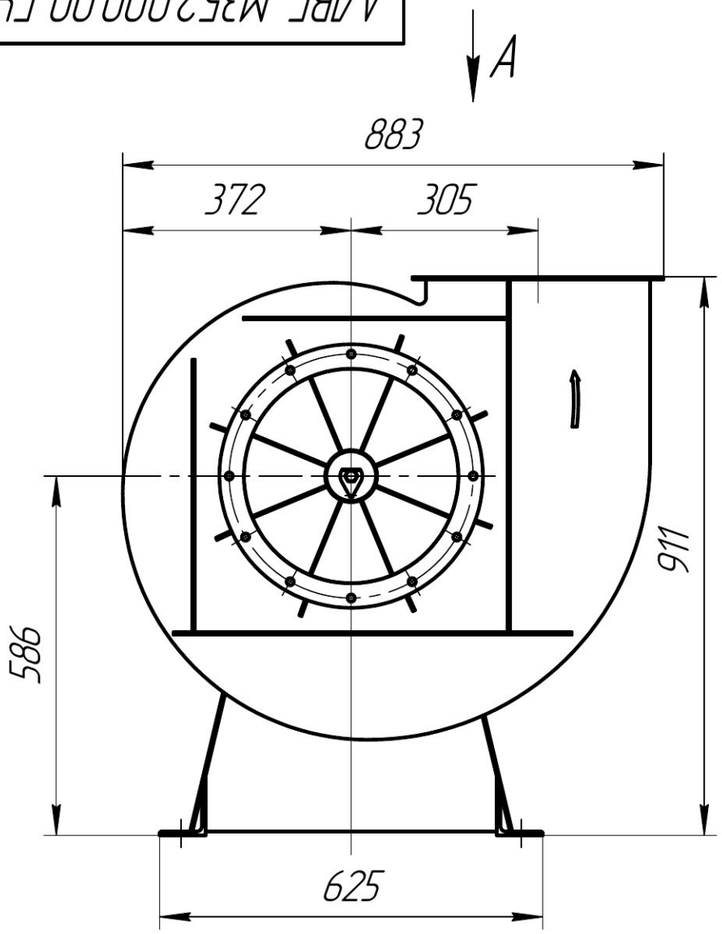

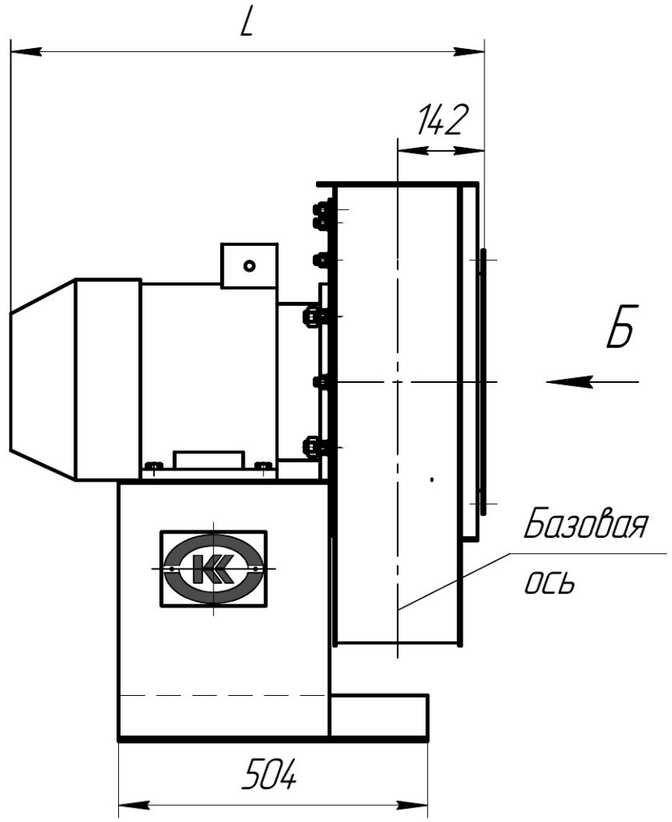

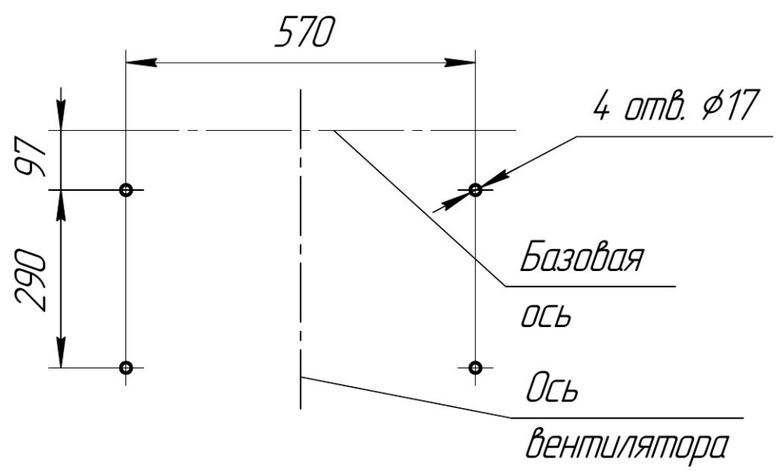

Обозначение	L, мм	$N_{двиг.}$ кВт	Примечание
А/ВГ-М352.000.00-09	810	15	Дв. производства "ВЭМЗ"
-10	830	18,5	
-11	770	22	

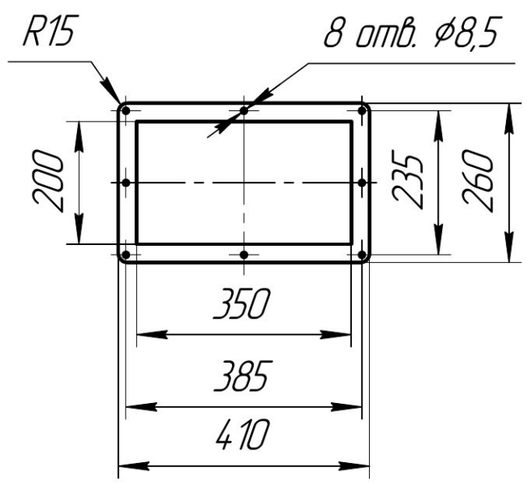

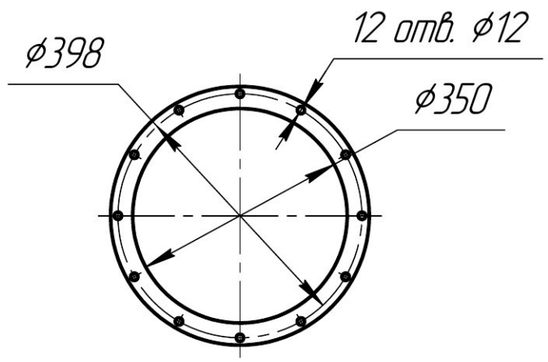

Положения улитки вентилятора

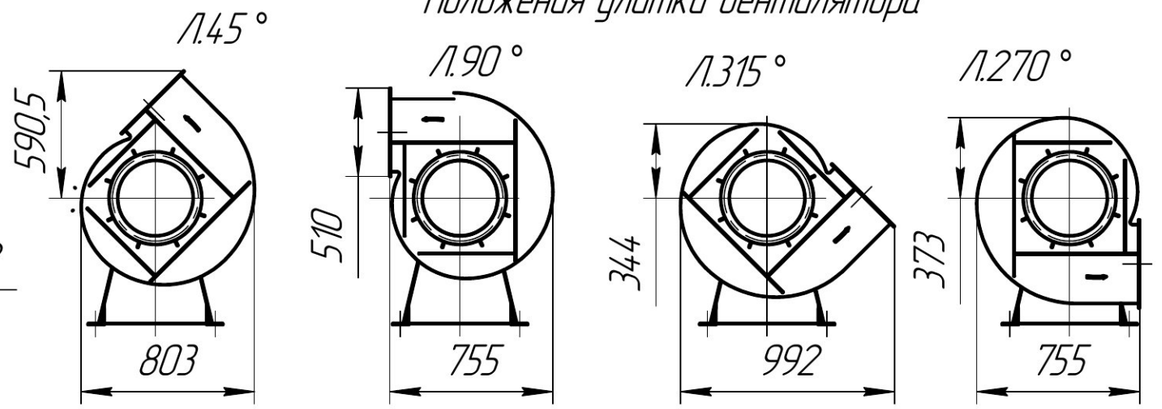

Изм.	Лист	№ докум.	Подп.	Дата
1	Зам	И042-09		04.06.09
Разраб.				02.06.09
Пров.				02.06.09
Т.контр.				
Н.контр.				
Утв.				02.06.09

А/ВГ-М352.000.00 ГЧ

Вентилятор ВРП-95-54-5 (левого вращения)
Габаритный чертеж

Лит.	Масса	Масштаб
	-	1:10

Лист | Листов 1

ЗАО "Консар", Нижегородская обл, г. Саров

Копировал | Формат А3

Перв. примен.
Справ. №
Подп. и дата
Инв. № дубл.
Взам. инв. №
Подп. и дата
Инв. № подл.