О Б Р А З Е Ц

УТВЕРЖДАЮ

МП

Генеральному директору

ЗАО КОНСАР

"___" _____201 г

РЕКЛАМАЦИОННЫЙ АКТ №_____ от "_____" _____201___г.

Получатель:_____
Условное наименование, почтовый адрес

Потребитель:_____
Условное наименование, почтовый адрес

Договор на поставку № _____ от _____

Счёт фактура №_____

Вентилятор_____ зав.№_____; Дата изготовления_____

Дата поступления _____ Дата ввода в эксплуатацию_____

Дата обнаружения дефекта_____

Наработка на отказ_____ часов;

Наименование вышедшей из строя детали, (сборочной единицы), заводской номер_____

_____

Описание обнаруженного дефекта_____

Причины возникновения дефекта, обстоятельства при которых он возник._____

Изделие подлежит

_____
Восстановлению силами потребителя, получателя, поставщика

Заменить (отремонтировать)

_____
Детали, приборы, агрегаты, узлы

_____

Сведения об устранении обнаруженного дефекта (заполняют, если изделие восстановлено и испытано получателем или потребителем)_____

_____

Заключение_____

Составлен комиссией в составе:

Председатель _____ _____ _____
Должность Подпись Инициалы, фамилия

Члены комиссии

З А К Р Ы Т О Е А К Ц И О Н Е Р Н О Е
О Б Щ Е С Т В О
" К О Н С А Р "

486160

Группа Г82

СДС-СМ
SDS-SM

ISO

ВЕНТИЛЯТОР РАДИАЛЬНЫЙ ПЫЛЕВОЙ

ВРП-PRU-115-49-5,6

Руководство по эксплуатации

АЛВГ-В10.1062.000.00РЭ

г. Саров

СОДЕРЖАНИЕ

СОДЕРЖАНИЕ **2**

1. Общие Сведения **4**

2. ТЕХНИЧЕСКИЕ ХАРАКТЕРИСТИКИ **4**

2.1 Основные технические данные 4
2.2 Аэродинамические характеристики показаны на рис 1. 5
2.3 Акустические характеристики, представлены в таблице 2.3. 5

3. комплект поставки **7**

4. Меры безопасности **7**

5. Устройство и ПРИНЦИП работы **8**

6. ИСПОЛЬЗОВАНИЕ ПО НАЗНАЧЕНИЮ **8**

6.1 Эксплуатационные ограничения 8
6.2 Подготовка к использованию 8
6.3 Пробный пуск и обкаточные испытания. 9
6.4 Проверка в составе технологического оборудования 9
6.5 Эксплуатация Вентилятора. 10
6.6 Действия в экстремальных условиях 10

7 ТЕХНИЧЕСКОЕ ОБСЛУЖИВАНИЕ **10**

8 ВОЗМОЖНЫЕ НЕИСПРАВНОСТИ И МЕТОДЫ ИХ УСТРАНЕНИЯ **11**

9 ТРАНСПОРТИРОВАНИЕ И ХРАНЕНИЕ. **11**

10 утилизация **11**

11 ГАРАНТИИ ИЗГОТОВИТЕЛЯ **11**

12.СВИДЕТЕЛЬСТВО О ПРИЁМКЕ **12**

13.СВИДЕТЕЛЬСТВО ОБ УПАКОВЫВАНИИ **12**

ПРИЛОЖЕНИЕ А Перечень комплектующих **13**

ПРИЛОЖЕНИЕ В Сведения о рекламациях

(справочное)

При обнаружении неисправностей в работе до истечения гарантийных обязательств, потребитель должен составить акт рекламации по прилагаемому образцу.

Акт рекламации направить предприятию изготовителю в пятидневный срок с момента обнаружения дефекта по факсу.

После получения ответа производителя о замене дефектных узлов, производитель сообщает дату и организацию, в которой будет проведён обмен дефектных узлов на годные.

Дефектные детали (сборочные единицы) направить поставщику вместе с оригиналом рекламационного акта.

На дефектных деталях (сборочных единицах) маркировать краской заводской номер изделия. Допускается маркировать на бирке.

Детали, (сборочные единицы) подлежащие отправке для исследования, должны быть упакованы в тару, обеспечивающую сохранность дефекта и исключающую дополнительные повреждения при транспортировке.

В случае возникновения дефекта не по вине предприятия изготовителя, потребитель принимает на себя затраты связанные с исследованием причины дефекта и восстановлением (ремонтом) изделия.

Рекламация не принимается:

- если дефекты возникли по истечении гарантийных обязательств на продукцию;
- если в процессе исследования характера и причины дефекта будет установлено, что дефекты продукции явились результатом несоблюдения потребителем условий и правил эксплуатации, хранения и транспортирования

5 Расстояние от грани колодца до наружной грани фундамента должно быть не менее 50 мм.

6 Установка и закрепление болтов в колодцах осуществляется бетоном класса В15 на мелкозернистом заполнителе.

7 Отклонения осей забетонированных болтов, анкерной арматуры и болтов, устанавливаемых на готовых фундаментах, от проектного положения не должно превышать ± 2 мм в плане и ± 10 мм по высоте.

8 Отклонения от проектного положения осей колодцев не должны превышать ± 10 мм.

9 Максимальная величина допустимого смещения верхнего конца болта при изгибе не должна превышать 2-х диаметров. При этом деформации изгиба болта допустимы только вне его резьбовой части.

10 Подливка оборудования должна осуществляться бетонной смесью, цементно-песчаными или специальными растворами после предварительной (для конструкций стыков на временных опорах) или после окончательной (для конструкций стыков на постоянных опорах) затяжки гаек болтов.

11 Толщина слоя подливки под оборудованием допускается в пределах 50-80 мм

12 Подливка в плане должна выступать за опорную поверхность оборудования не менее чем на 100 мм. При этом ее высота должна быть больше высоты основного слоя подливки под оборудованием не менее чем на 30 мм и не более толщины опорного фланца оборудования.

13 Поверхность подливки, примыкающая к оборудованию, должна иметь уклон в сторону от оборудования и должна быть защищена маслостойким покрытием.

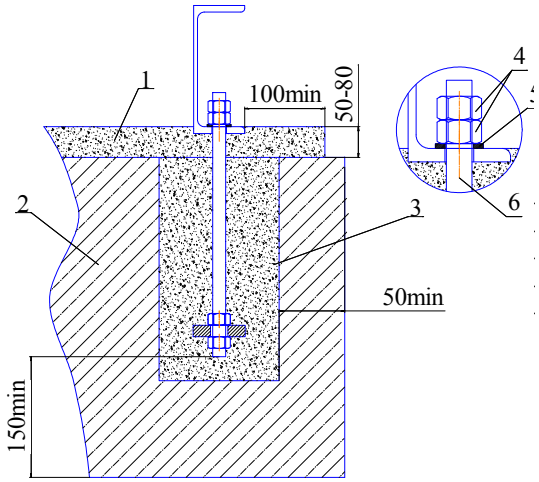

1 Подливка.
2 Фундаментная плита.
3 Колодец.
4 Гайка ГОСТ 5915.
5 Шайба ГОСТ 6958.
6 Болт фундаментный ГОСТ 24379.

Рис. 1

(справочное) .....

ПРИЛОЖЕНИЕ Б Рекомендации по монтажу вентилятора на монолитном фундаменте .....

ПРИЛОЖЕНИЕ В Сведения о рекламациях .....

Руководство по эксплуатации вентилятора радиального ВРП-PRU-500 (далее по тексту «Вентилятор»), содержит сведения о назначении, принципах действия, технических характеристиках, устройстве и работе, мерах безопасной эксплуатации, комплекте поставки, порядке монтажа, подготовке к эксплуатации, техническом обслуживании и гарантиях изготовителя.

К работе с Вентилятором допускается персонал, ознакомленный с настоящим руководством, прошедший обучение, проверку знаний и допущенный к работе в соответствии с требованиями ГОСТ 12.0.004 ССБТ. «Организация обучения безопасности труда. Общие положения»

Персонал, обсуживающий электрическую часть, должен иметь группу допуска по электробезопасности не ниже третьей в электроустановках до 1000 В.

Вентилятор не оказывает вредного воздействия на организм человека и окружающую среду на всех заданных режимах работы и предусмотренных условиях эксплуатации.

ПРЕДПРИЯТИЕ ОСТАВЛЯЕТ ЗА СОБОЙ ПРАВО:

- вносить конструктивные изменения, не ухудшающие технические характеристики вентилятора;
- комплектовать вентилятор другими типами двигателей, имеющих аналогичные технические характеристики. Сертификат соответствия

Вентиляторы соответствуют требованиям ТР ТС 010/2011 "О безопасности машин и оборудования".

Регистрационный номер декларации о соответствии: ЕАЭС № RU Д-RU.HA10.B.00951.

Дата регистрации: 29.06.2018 г.

Срок действия по 28.06.2023 г.

607188 г. Саров Нижегородской обл.
Рабочий пер., д. 17-А
т/факс: (831-30) 9-93-00, 9-92-68
E-mail: consar@sar.ru, www.consar.sar.ru

1. ОБЩИЕ СВЕДЕНИЯ

Вентилятор соответствует требованиям ТУ 4861 – 007 – 10675319-2012 и предназначен для перемещения воздуха и других газовоздушных смесей с запыленностью до 0,02 кг/м^3, агрессивность которых по отношению к углеродистым сталям обыкновенного качества не выше агрессивности воздуха, с температурой до 80 ^{0}С, в условиях умеренного климата по ГОСТ 15150 при температуре окружающей среды от минус 40 ^{0}С до +40 ^{0}С и относительной влажности воздуха 100% при 25 ^{0}С.

2. ТЕХНИЧЕСКИЕ ХАРАКТЕРИСТИКИ

2.1 Основные технические данные

Климатическое исполнение по ГОСТ 15150* ……..	У1 У2 У3
Положение корпуса……	0^0
Направление вращения рабочего колеса*.....	П р а в о е Л е в о е
Род тока питающей сети.....….	Переменный трёхфазный
Частота тока, Гц…….	50±1%
Напряжение, В……...	380±10%
Тип питающей электрической сети и системы заземления……	TN-C-S по ГОСТ30331.2/ ГОСТ50571.2/ГОСТ Р50571.2
Масса без электродвигателя, кг, не более……..…	115
Мощность приводного электродвигателя, кВт…….	_____

* нужное подчеркнуть

ПРИЛОЖЕНИЕ А Перечень комплектующих

(справочное)

1. Электродвигатель со степенью защиты оболочки IP54 по ГОСТ 14254, с питанием от сети переменного тока частотой 50±1% Гц и напряжением 380/660 ±10% В, номинальной частотой вращения 2850 об/мин, предназначенный для работы в режиме S1*, конструктивного исполнения по способу монтажа – IM1001(IM1081) в соответствии с таблицей А1

Таблица А1

Электродвигатель	Мощность, кВт	Масса, кГ
5А160М2	18,5	133
АИР180S2	22	160
АИР180М2	30	180
5А200М2	37	235

*Примечание.

Режим S1 допускает повторный пуск электродвигателя не ранее времени достаточного, для того чтобы температура электродвигателя сравнялась с температурой окружающей среды.

ПРИЛОЖЕНИЕ Б Рекомендации по монтажу вентилятора на монолитном фундаменте

(справочное)

1 Проектирование фундамента по СП 26.13330.2012."СНиП 2.02.05-87. Фундаменты машин с динамическими нагрузками"

2 Схема разметки под фундаментные болты в соответствии с разделом «Установочные размеры».

3 Болт фундаментный

Болт ГОСТ 24379.1-80.			Минимальная глубина заделки, мм	Минимальные размеры колодца, мм	Допускаемый максимальный крутящий момент М при затяжке в, Н х м
Типоразмер	Тип	Испол-нение			
М12 х 400	1	1	300	100 х 100 х 400	26
М16 х 500	1	1	400	100 х 100 х 500	60
М16 х 500	2	1	240	100 х 100 х 400	60
М20 х 600	1	1	500	150 х 150 х 600	100
М20 х 600	2	1	300	150 х 150 х 400	100

3.1 При расчетной зимней температуре наружного воздуха от минус 31 0С до минус 65°С болты должны изготавливаться из стали 09Г2С.

3.2 Болты должны устанавливаться в фундамент до бетонирования на специальных кондукторах, строго фиксирующих и обеспечивающих проектное положение болтов и анкерной арматуры при бетонировании фундамента.

3.3 При расположении изогнутых болтов у края фундамента отогнутый конец болта необходимо ориентировать в сторону массива, а при расположении в углах - по их биссектрисе.

4 Наименьшее расстояние от нижних концов наиболее глубоко заделанных анкерных болтов до подошвы фундамента должно быть не менее 150 мм.

12.СВИДЕТЕЛЬСТВО О ПРИЕМКЕ

Вентилятор ВРП-PRU-115-49-5,6 Заводской номер _____

Изготовлен и принят в соответствии с обязательными требованиями ТР ТС 010/2011 «О безопасности машин и оборудования», ТУ 4861-007-10675319-2012 и признан годным для эксплуатации.

Начальник цеха

М.П. _____ _____ _____

Личная подпись Расшифровка подписи Год, месяц, число

13.СВИДЕТЕЛЬСТВО ОБ УПАКОВЫВАНИИ

Вентилятор упакован согласно требованиям, предусмотренным в действующей технической документации.

Подпись лица, ответственного за упаковку

_____ _____ _____

Личная подпись Расшифровка подписи Год, месяц, число

2.2 Аэродинамические характеристики показаны на рис 1.

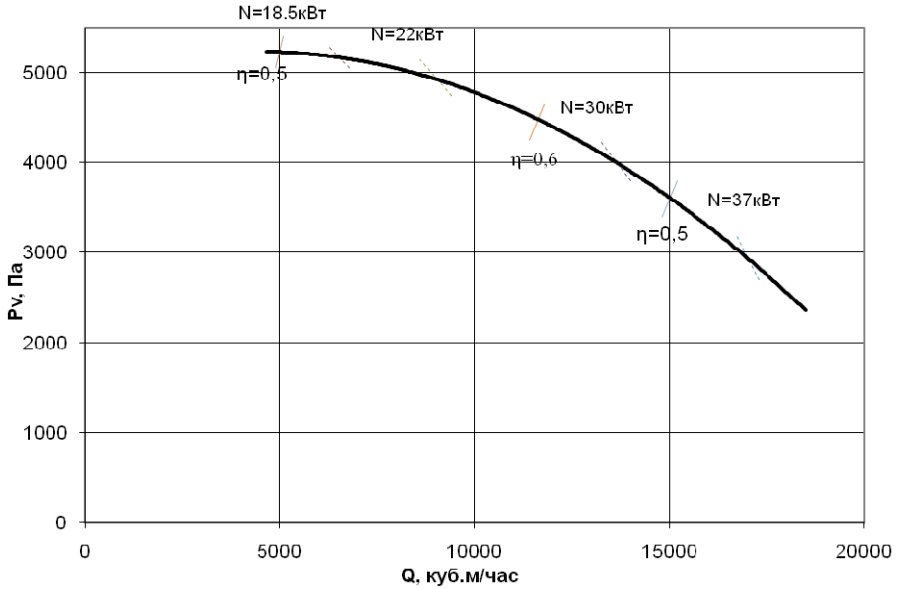

Pv, Па

Q, м^3/час

Рис. 1

где: Q – производительность по воздуху, м^3 /час;

P_v – полное давление, Па.

2.3 Акустические характеристики, представлены в таблице 2.3.

Таблица 2.3

Частота вращения рабочего колеса	Уровни звукового давления, Дб, в октавных полосах со среднегеометрическими частотами, Гц							Уровни звука и эквивалентные уровни
	125	250	500	1000	2000	4000	8000	
3000	84	92	85	83	81	73	64	94

Акустические характеристики измерены со стороны нагнетания при номинальном режиме работы Вентилятора. На стороне всасывания уровни звуковой мощности на 3дБ ниже уровней, приведённых в таблице.

2.4 Габаритные размеры

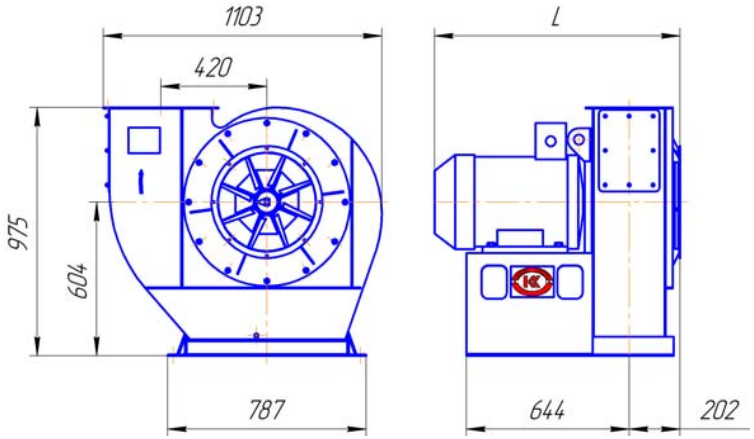

Рис. 2

Электродвигатель	Мощность, кВт	L, мм	Масса, кГ
5А160М2	18,5	938	133
АИР180S2	22	868	160
АИР180М2	30	918	180
5А200М2	37	973	235

2.5 Присоединительные размеры

Фланец всасывающего отверстия

Фланец нагнетательного отверстия

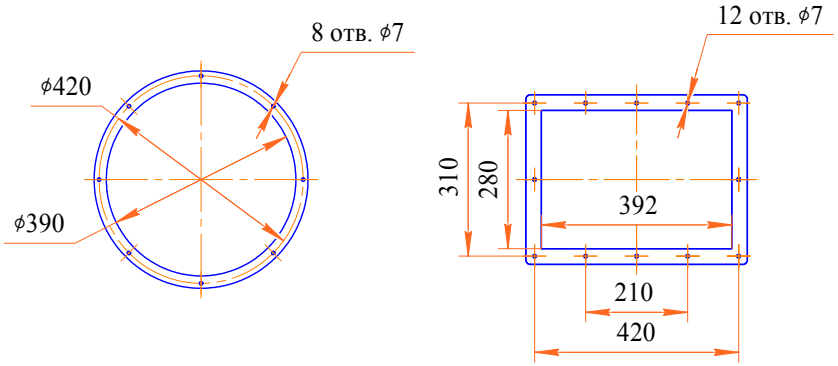

Рис. 3

7.9 Учёт технического обслуживания, длительность и условия работы, ремонт и другие данные вести в порядке, установленном у Потребителя.

8 ВОЗМОЖНЫЕ НЕИСПРАВНОСТИ И МЕТОДЫ ИХ УСТРАНЕНИЯ

Таблица 8.1

Неисправность	Вероятная причина	Метод устранения
Повышенная вибрация, шум	1. Нарушена балансировка рабочего колеса. 2. Налипание пыли на рабочее колесо. 3. Ослабление затяжки болтовых соединений.	1.Балансировка в условиях предприятия изготовителя. 2.Очистить рабочее колесо. 3.Затянуть гайки болтовых соединений.
Вентилятор не создаёт расчётного давления и не подаёт требуемого количества воздуха	1 Неправильно произведён расчёт сети. 2. Колесо Вентилятора вращается в обратную сторону. 3. Нарушение герметичности соединений.	1. Отрегулировать сопротивление сети. 2. Изменить направление вращения колеса. 3. Не герметичность устранить.

9 ТРАНСПОРТИРОВАНИЕ И ХРАНЕНИЕ.

9.1. Вентилятор транспортируется в собранном виде с закрытыми входным и выходным фланцами в таре или без неё. Документация упакована в водонепроницаемую упаковку и помещена во внутреннюю полость корпуса.

9.2 Транспортирование Вентилятора может производиться всеми видами крытых транспортных средств в соответствии с правилами перевозки грузов, действующими на данном виде транспорта.

9.3 Условия хранения и транспортирования в зависимости от воздействия:

- механических факторов - по группе «С» ГОСТ 23216;
- климатических факторов - по группе условий хранения «5(Ж4)» ГОСТ 15150, (навесы, температура воздуха от +50 до минус 50°С при среднегодовом значении относительной влажности 75% при 15°С.

9.4 Условия хранения по группе «2(С)» ГОСТ 15150, (Закрытые или другие помещения с естественной вентиляцией, температура воздуха +40 до минус 50°С при среднегодовом значении относительной влажности 75% при 15 С).

10 УТИЛИЗАЦИЯ

10.1 После прекращения эксплуатации должен быть назначен ответственный за утилизацию.

10.2 Вентилятор и его составные части не содержат материалов, при утилизации которых необходимо применять специальные меры безопасности.

11 ГАРАНТИИ ИЗГОТОВИТЕЛЯ

11.1 Изготовитель гарантирует соответствие Вентилятора требованиям ТУ 4861 – 007 – 10675319-2012 при соблюдении потребителем условий транспортирования, хранения, монтажа и эксплуатации.

11.2 Гарантийный срок эксплуатации - 12 месяцев со дня ввода в эксплуатацию.

11.3 Гарантийный срок хранения - 6 месяцев с момента изготовления.

11.4 Срок службы Вентилятора не менее 8 лет.

11.5 Изготовитель снимает с себя ответственность за нормальную работу Вентилятора, если потребитель произвёл в Вентиляторе какие либо конструктивные изменения или подверг его разборке.

6.5 Эксплуатация Вентилятора.

6.5.1 Эксплуатация Вентилятора осуществляется в соответствии с требованиями настоящего руководства, Руководства по эксплуатации электродвигателя, «Правил устройства электроустановок» и производственных инструкций по эксплуатации Вентилятора.

6.5.2 К эксплуатации Вентилятора допускаются лица, прошедшие обучение, проверку знаний и аттестацию в установленном порядке.

6.5.3 Перед началом работы проверить внешним осмотром:

- состояние корпуса Вентилятора;
- наличие и исправность заземления;
- наличие и исправность клеммой коробки электродвигателя.

6.5.4 В процессе работы Вентилятора контролировать:

- отсутствие посторонних шумов, вибраций, дыма и запаха, характерного для горения.

6.6 Действия в экстремальных условиях

При возникновении пожара, появлении стуков, ударов и вибраций, при превышении допустимой температуры узлов Вентилятора и двигателя, трещин в фундаменте, разгерметизации монтажных стыков, а так же при возникновении любых ситуаций, угрожающих здоровью и жизни человека, Вентилятор обесточить и принять меры к ликвидации причины и последствий аварийной ситуации.

7 ТЕХНИЧЕСКОЕ ОБСЛУЖИВАНИЕ

К техническому обслуживанию допускается персонал, ознакомленный с настоящим Руководством, прошедший обучение, проверку знаний и допущенный к работе в соответствии с требованиями ГОСТ 12.0.004 «Организация обучения безопасности труда».

7.1 Техническое обслуживание должно включать:

1) техническое обслуживание № 1 (ТО-1), через 170 часов работы;
2) техническое обслуживание № 2 (ТО-2), через 1000 часов работы;
3) техническое обслуживание № 3 (ТО-3), через 2000 часов работы;
4) текущий ремонт (ТР).

7.2 Все виды работ проводятся по графику вне зависимости от технического состояния вентилятора.

7.3 Уменьшать установленный объём и изменять периодичность технического обслуживания не допускается.

7.4 При ТО-1 проводятся:

1) Внешний осмотр Вентилятора без отсоединения от технологического оборудования на предмет выявления механических повреждений.
2) Выявление отклонений в работе: посторонних шумов и стуков, повышенной вибрации.
3) Проверка надёжности заземления Вентилятора и двигателя.

7.5 При ТО-2 проводится:

1) Техническое обслуживание № 1
2) Очистка Вентилятора (в том числе проточной части) от пыли и загрязнений.
3) Проверка коррозионного и абразивного износа проточной части и лопаток (визуально).
4) Проверка состояния сварных и болтовых соединений.

7.6 При ТО-3 проводится:

1) Техническое обслуживание № 2.
2) Осмотр внешних лакокрасочных покрытий и их обновление при необходимости.
3) Проверка уровня вибрации. Среднеквадратическое значение виброскорости не должно превышать 6,3 мм/с. Измерение уровней вибрации должны проводиться в установившемся режиме.

7.7 Текущий ремонт предусматривает устранение мелких дефектов и неисправностей в работе Вентилятора.

7.8 Техническое обслуживание двигателя производится в объёме и в сроки, предусмотренные техническим описанием и инструкцией по эксплуатации двигателя.

2.6 Установочные размеры

2.6.1 Расположение отверстий под фундаментные болты

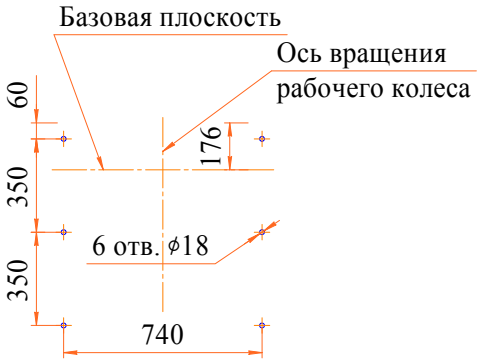

Рис. 4

3. КОМПЛЕКТ ПОСТАВКИ

Таблица 3.1

Наименование	Количество, шт	Примечание
Вентилятор в сборе	1	
Руководство по эксплуатации вентилятора	1	
Паспорт электродвигателя	1	В клеммной коробке электродвигателя

4. МЕРЫ БЕЗОПАСНОСТИ

4.1 К монтажу и эксплуатации Вентилятора допускаются лица, изучившие его устройство, правила эксплуатации и прошедшие инструктаж по соблюдению правил техники безопасности.

4.2 Монтаж электрооборудования должен выполняться в соответствии с требованиями «Правил устройства электроустановок (ПУЭ), ГЛ. 1.7 «Заземляющие и защитные меры электробезопасности» и гл. 5.3 «Электродвигатели и их коммутационные аппараты».

4.3 При работах, связанных с опасностью поражения электрическим током следует применять защитные средства.

4.4 При монтаже Вентилятора необходимо предусмотреть свободный доступ к местам обслуживания в процессе эксплуатации.

4.5 Обслуживание и ремонт Вентилятора допускается производить только при отключении его от электросети и полной остановки вращающихся частей.

4.6 При испытаниях, наладке и работе Вентилятора привод, входные и выходные отверстия должны быть ограждены таким образом, что бы исключить травмирование людей воздушным потоком и вращающимися частями.

4.7 При каждом включении Вентилятора необходимо принять меры к прекращению работ по обслуживанию Вентилятора и оповестить обслуживающий персонал о пуске.

4.8 Место установки Вентилятора должно выбираться таким образом, чтобы уровни шума и вибрации, создаваемые Вентилятором в составе технологической системы, на рабочих местах не превышали требований ГОСТ 12.1.003 и ГОСТ 12.1.012. Для обеспечения допустимых уровней шума и вибрации проектные организации должны предусматривать средства защиты по СНиП 11-12-77, ГОСТ 12.1.029 «ССБТ. Средства и методы защиты от шума. Классификация» и ГОСТ 26568 «Вибрация. Методы и средства защиты. Классификация».

5. УСТРОЙСТВО И ПРИНЦИП РАБОТЫ

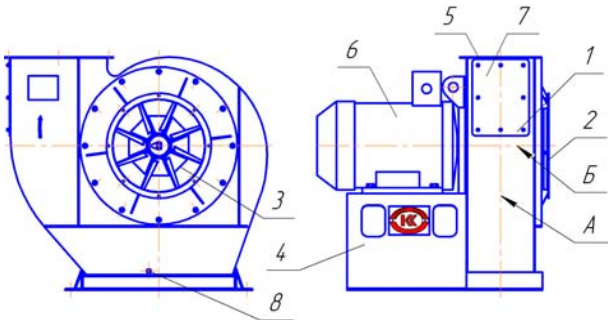

Рис.7

1.Корпус. 2. Фланец всасывающего отверстия. 3. Колесо рабочее. 4. Подставка.
5. Фланец нагнетательного отверстия. 6. Электродвигатель. 7.Люк технологический.
8 Штуцер слива конденсата. А – базовая плоскость. Б – ось вращения рабочего колеса

5.1 Вентилятор среднего давления одностороннего всасывания, конструктивное исполнение I – рабочее колесо с десятью назад загнутыми лопатками посажено непосредственно на вал электродвигателя. Проточная часть спиральная, выполнена из углеродистой стали. Корпус и рабочее колесо из углеродистой стали.

Вентиляторы выпускаются с правым или левым направлением вращения рабочего колеса. Вентилятор правого вращения – это Вентилятор у которого, рабочее колесо вращается по часовой стрелке. Вентилятор левого вращения – это Вентилятор у которого, рабочее колесо вращается против часовой стрелки. Направление вращения определяется при виде со стороны всасывания.

5.2 Принцип работы Вентилятора заключается в передаче механической энергии от вращаемого двигателем рабочего колеса к воздуху, в результате чего создается поток и повышается давление воздуха. Всасываемый поток через входной патрубок направляется к рабочему колесу, под действием центробежной силы отбрасывается в спиральную камеру корпуса, откуда через нагнетательное отверстие поступает в сеть.

6. ИСПОЛЬЗОВАНИЕ ПО НАЗНАЧЕНИЮ

6.1 Эксплуатационные ограничения

- Не допускается перемещение газовоздушных смесей с запылённостью, превышающей 1,0 кг/м^3
- Не допускается попадание в проточную часть Вентилятора посторонних предметов и фрагментов технологических отходов, размеры которых превышают 10 х 10 х 10 мм.
- Не допускается нагрузка Вентилятора вспомогательными посторонними конструкциями, кроме присоединения воздуховодов через гибкие (мягкие) вставки.
- Не допускается пуск Вентилятора, не подключённого к воздуховодной сети, с открытым дросселирующим устройством или без него.
- Не допускается эксплуатация Вентилятора в местах, где среднее квадратическое значение виброскорости внешних источников вибрации превышает 2 мм/с.
- Не допускается перемещение газовоздушных смесей, содержащих абразивные материалы.

6.2 Подготовка к использованию

6.2.1 Монтаж и наладка Вентилятора должны производиться в соответствии с требованиями государственных стандартов, строительных норм и правил, и настоящего руководства.

6.2.2 Монтаж Вентилятора производится на горизонтальной поверхности.

Крепление Вентилятора к фундаменту должны обеспечивать необходимую прочность, исключающую его деформацию и смещение.

Размещение Вентилятора должно обеспечивать удобство монтажа и технического обслуживания при эксплуатации.

Электромонтажные работы производятся в соответствии с техническими требованиями электроподключения и соответствующими инструкциями производителя электродвигателя.

При проведении в процессе монтажа работ, связанных с перемещением Вентилятора с помощью грузоподъёмных механизмов, следует руководствоваться правилами устройства и безопасной эксплуатации грузоподъемных кранов.

6.2.3 До начала монтажа:
- проверить комплектность;
- осмотреть Вентилятор, двигатель;
- произвести выверку места установки Вентилятора в соответствии с проектной документацией;
- проверить сопротивления изоляции двигателя на соответствие требованиям эксплуатационной документации;
- проверить затяжку болтовых соединений;
- проверить вращение рабочего колеса. Рабочее колесо должно вращаться легко от усилия руки без заеданий и задеваний;

6.2.4 При обнаружении некомплектности, повреждений, дефектов, полученных в результате нарушения правил транспортировки и хранения, ввод Вентилятора в эксплуатацию без согласования с предприятием изготовителем не допускается.

6.2.5 Установить Вентилятор на фундамент (виброизоляторы).

6.3 Пробный пуск и обкаточные испытания.

6.3.1 Перед пуском:
- проверить отсутствие посторонних предметов во внутренней полости Вентилятора;
- проверить надёжность заземления Вентилятора. Для заземления использовать соединительный контактный зажим электродвигателя;
- проверить соответствие напряжений питающей сети и двигателя;
- закрыть дросселирующее устройство (направляющий аппарат, заслонку, клапан и т.п.).
- кратковременным включением двигателя проверить соответствие направления вращения рабочего колеса направлению стрелки на корпусе. При необходимости изменить направление вращения рабочего колеса переключением фаз на клеммах двигателя.

ВНИМАНИЕ: РАБОТА ВЕНТИЛЯТОРА С ПОЛНОСТЬЮ ОТКРЫТЫМ ВХОДНЫМ ОТВЕРСТИЕМ НЕ ДОПУСКАЕТСЯ.

6.3.2 Запустить Вентилятор. Дросселирующим устройством добиться номинального значения тока в обмотке электродвигателя.

6.3.3 Проверить работу Вентилятора в течении часа.

Вентилятор подлежит немедленному отключению при:
- появлении ударов, постороннего шума, огня или дыма;
- превышения предельных значений уровней вибрации, указанных в разделе 7.

Повторный пуск допускается производить по согласованию с предприятием – изготовителем после выявления и устранения причины дефекта.

6.4 Проверка в составе технологического оборудования

6.4.1 Соединить Вентилятор с технологическим оборудованием воздуховодами через мягкие вставки. Соединение должно обеспечивать герметичность.

6.4.2 Запустить Вентилятор и проверить отсутствие перегрузки электродвигателя по току. В случае перегрузки обеспечить снижение нагрузки до номинальной уменьшением расхода воздуха с помощью дросселирующего устройства.