Установки серии «СЦ».

Установки серии **«СЦ»** предназначены для очистки воздуха и сбора в бункере-накопителе сухих сыпучих материалов имеющих насыпную плотность 600 кг/м3.

Область применения:

- деревообрабатывающая и мебельная промышленность;
- производство и переработка пластмасс;
- металлообрабатывающая промышленность;
- химическая промышленность;
- производство строительных материалов;
- производство и переработка сельскохозяйственной продукции и т.д.

Установки используются для очистки воздуха в системах аспирации и пневмотранспорта как с применением рециркуляционной схемы обращения воздуха, так и без нее.

Конструкция установки, принцип работы представлены на рисунках 1.1 и 1.2.

Установка состоит из блока фильтров с механической системой регенерации и бункера-накопителя отходов, выполненных в едином корпусе.

Установки серии **«СЦ-4»** выпускаются с двумя модификациями бункеров – накопителей:

- выгрузка материала из бункера-накопителя самотеком;
- механизированная выгрузка рессорным устройством, расположенным внутри бункера - накопителя.

Установки серии **«СЦ-14,-16,-18,-20,-24»** выпускаются только с механизированным устройством выгрузки.

Расположенное внутри бункера-накопителя механическое устройство выгрузки позволяет производить выгрузку материалов, не останавливая работу аспирационной системы.

Основные технические характеристики, габаритные и присоединительные размеры установок серии **«СЦ»** приводятся в таблицах 1.1, 1.2 и на рисунках 1.3, 1.4 и 1.5.

Варианты изготовления **«СЦ»**:

Северное исполнение. Для регионов, где температура воздуха в зимний период ниже -30^{0}С. Бункер-накопитель установки, блок фильтров и крыша в теплоизолированном исполнении, что позволяет сократить до минимума потери тепла при прохождении воздуха в установке и возврате теплого воздуха обратно в рабочее помещение. При изготовлении установки используются специальные стали.

Стандартное исполнение. Для регионов с умеренным климатом. Бункер-накопитель установки, блок фильтров и крыша в теплоизолированном исполнении.

Не теплоизолированное исполнение. Для регионов с теплым климатом или в случае, когда возврат теплого воздуха обратно не требуется.

Установки имеют возможность подключения устройства выгрузки в пневмотранспортную систему или механический транспортер с сохранением функции выгрузки отходов в автотранспорт.

Условное обозначение установок серии **«СЦ»** определяется по схеме:

УВП-СЦ-XX-XX-XX

- Емкость бункера-накопителя, куб.м
- Производительность по воздуху, тыс.куб.м/час
- Типоразмер (количество граней), шт.
- Серия
- Вид изделия

Пример обозначения установки серии **«СЦ»:**

УВП-СЦ-14-34-28,

где:

- 14 - цифра, характеризующая диаметр установки и обозначающая количество граней;

- 34 - производительность установки в тысячах куб.м в час;

- 28 - ёмкость бункера накопителя в куб.м.

Установки серии **«СЦ»** рекомендуется использовать:

Когда необходимо очищать удаляемый от оборудования или других источников пылеобразования воздух и накапливать отходы перед их дальнейшей утилизацией.

Наличие в установке бункера-накопителя и механизированная выгрузка с задаваемыми параметрами производительности выгрузки позволяет установке работает в комплексе с другим видами оборудования, таким как котельная, когда требуется регулярная подача опилок в котел. В этом случае разрабатывается необходимая система автоматики, контролирующая процесс подачи опилок в котел.

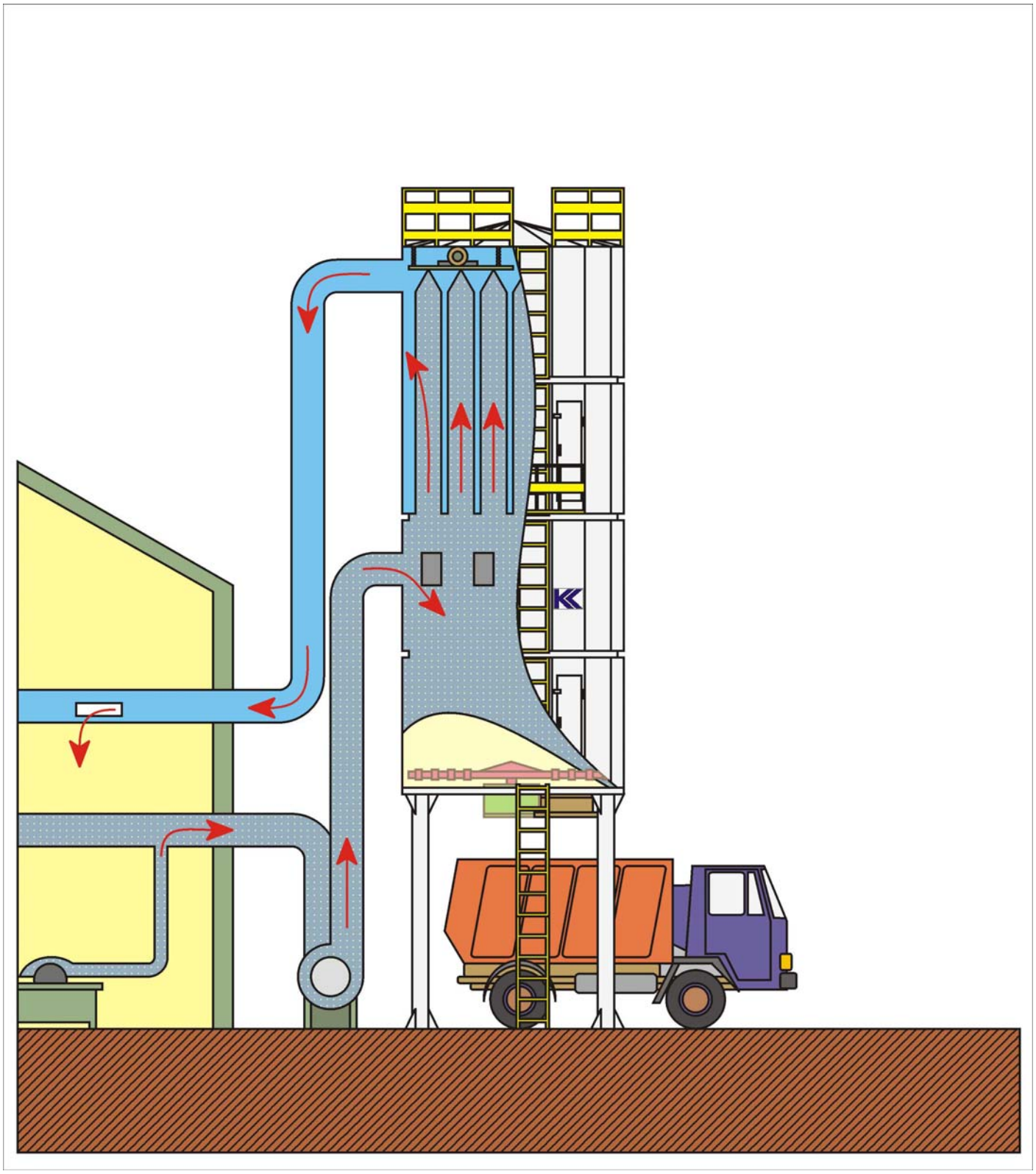

Схема работы установки серии СЦ
с выгрузкой через шлюз

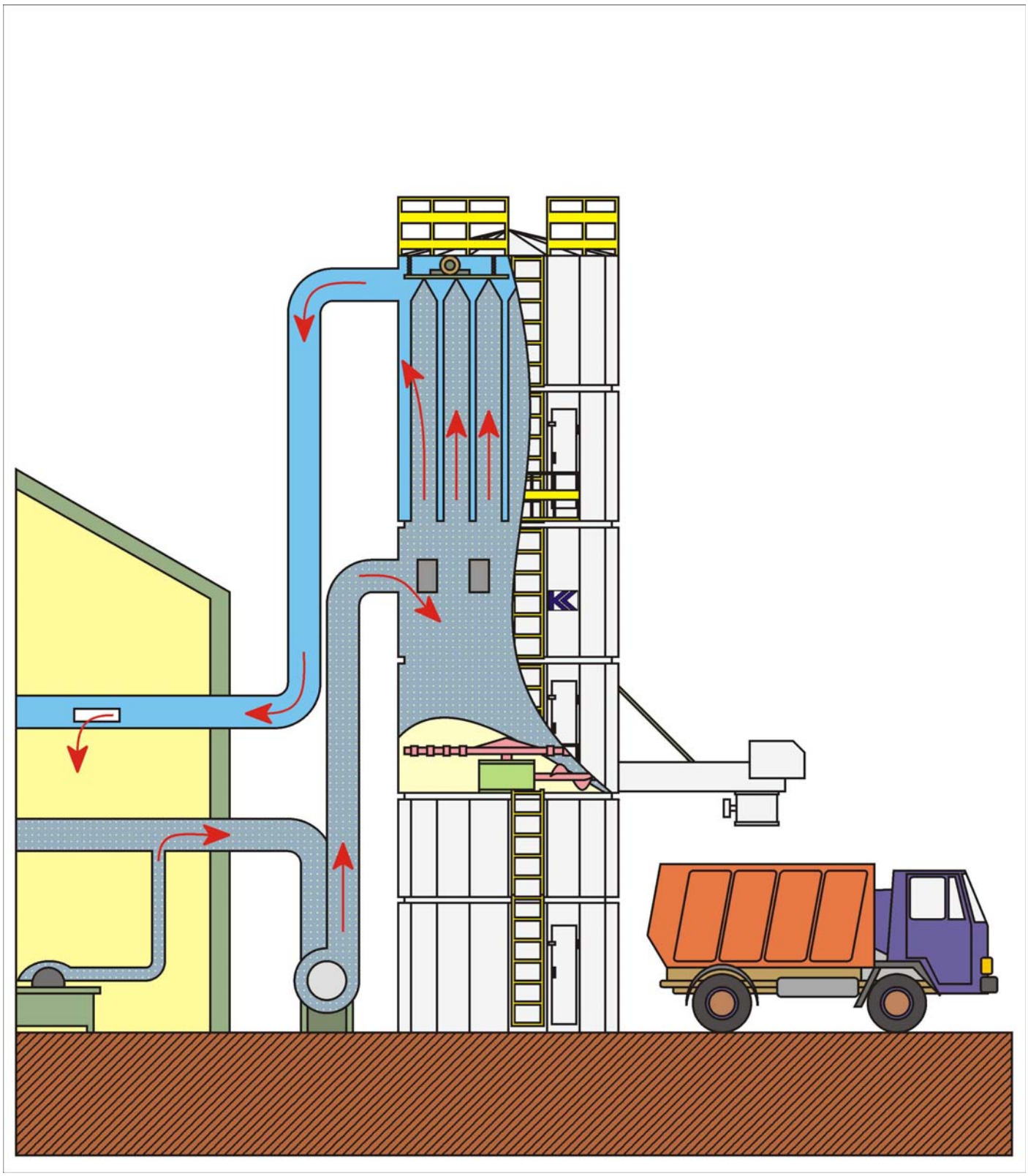

Схема работы установки серии СЦ
с выгрузкой шнеком

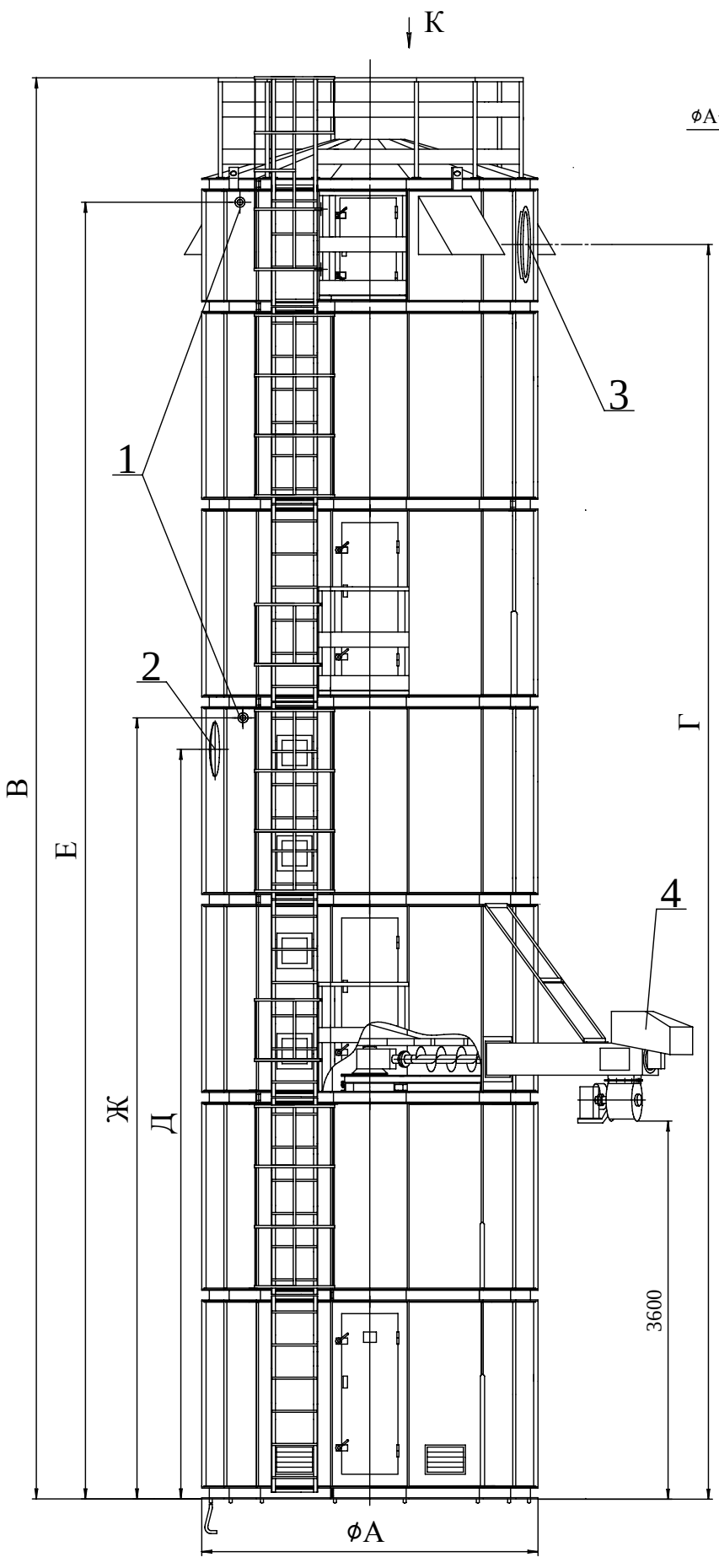

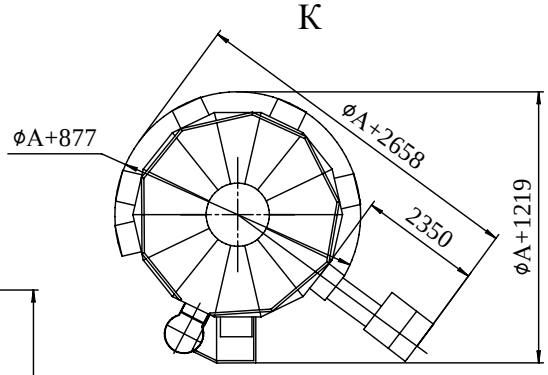

Схема фундамента
(Пример для УВП-СЦ-16)

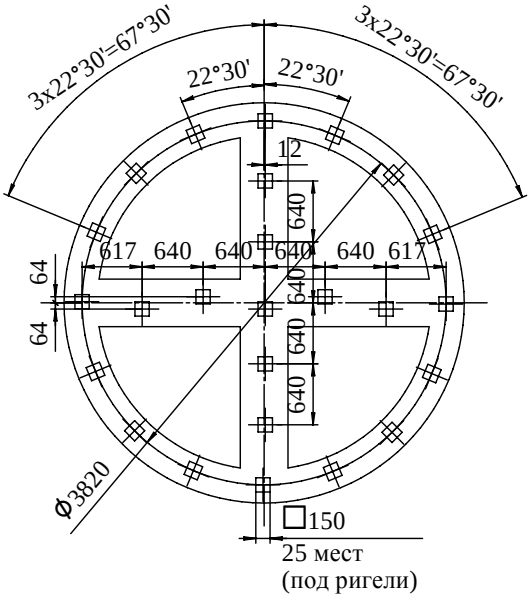

Поз.1 - штуцер системы подачи воды
Поз.2 - входное отверстие
Поз.3 - выходное отверстие
Поз.4 - устройство выгрузки

Установки серии "СЦ ".

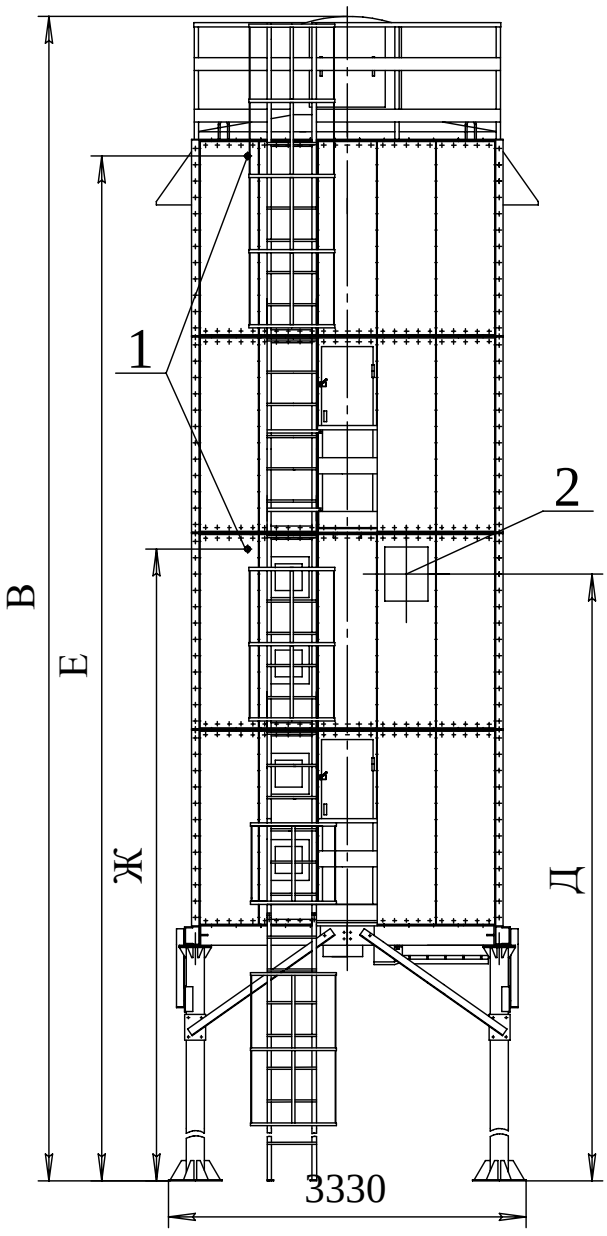

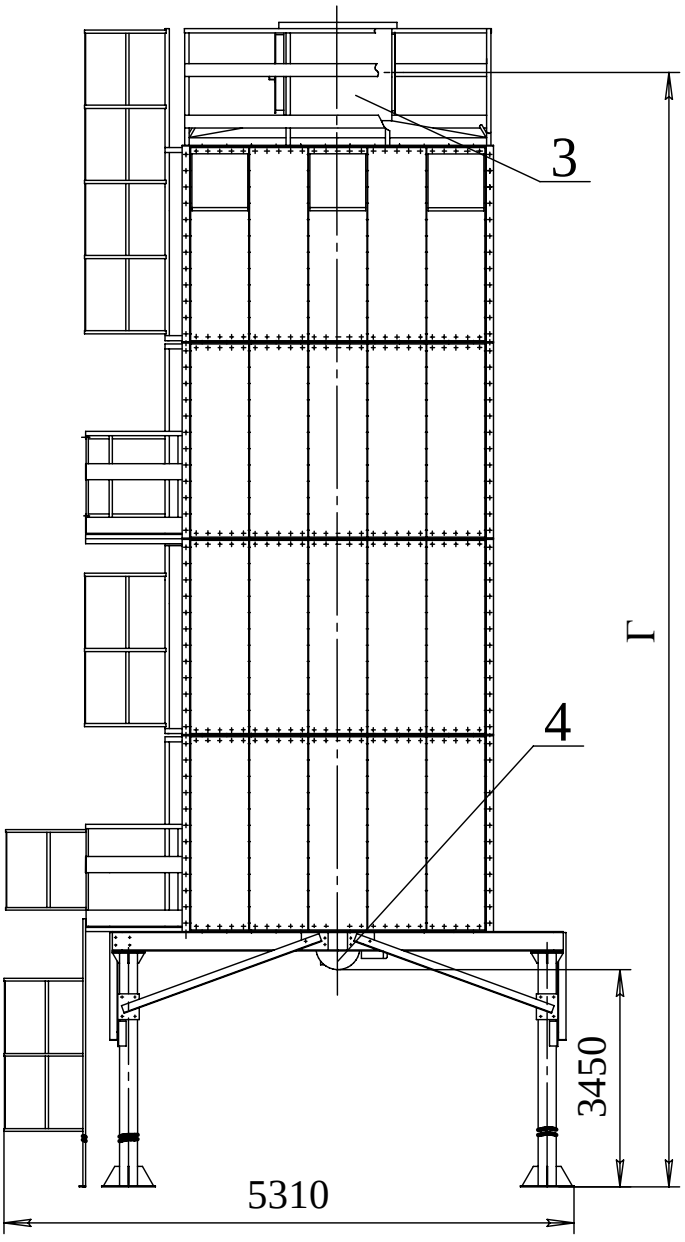

Схема фундамента

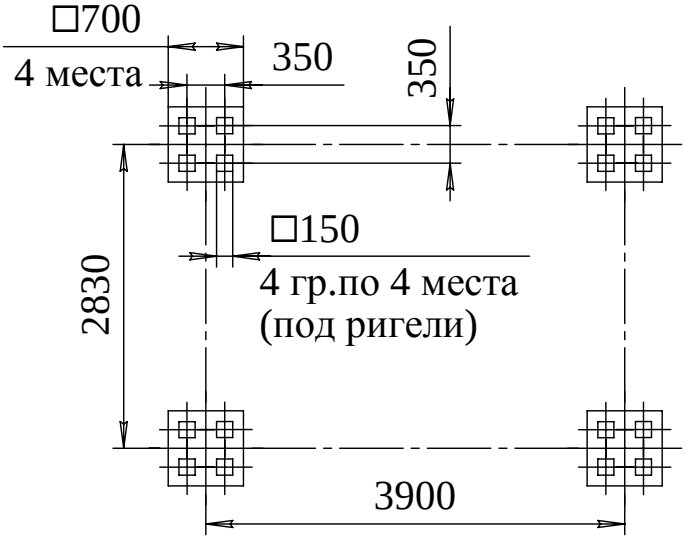

Поз.1 - штуцер системы подачи воды
Поз.2 - входное отверстие
Поз.3 - выходное отверстие
Поз.4 - устройство выгрузки

Установка серии "СЦ" (тип СЦ-4).

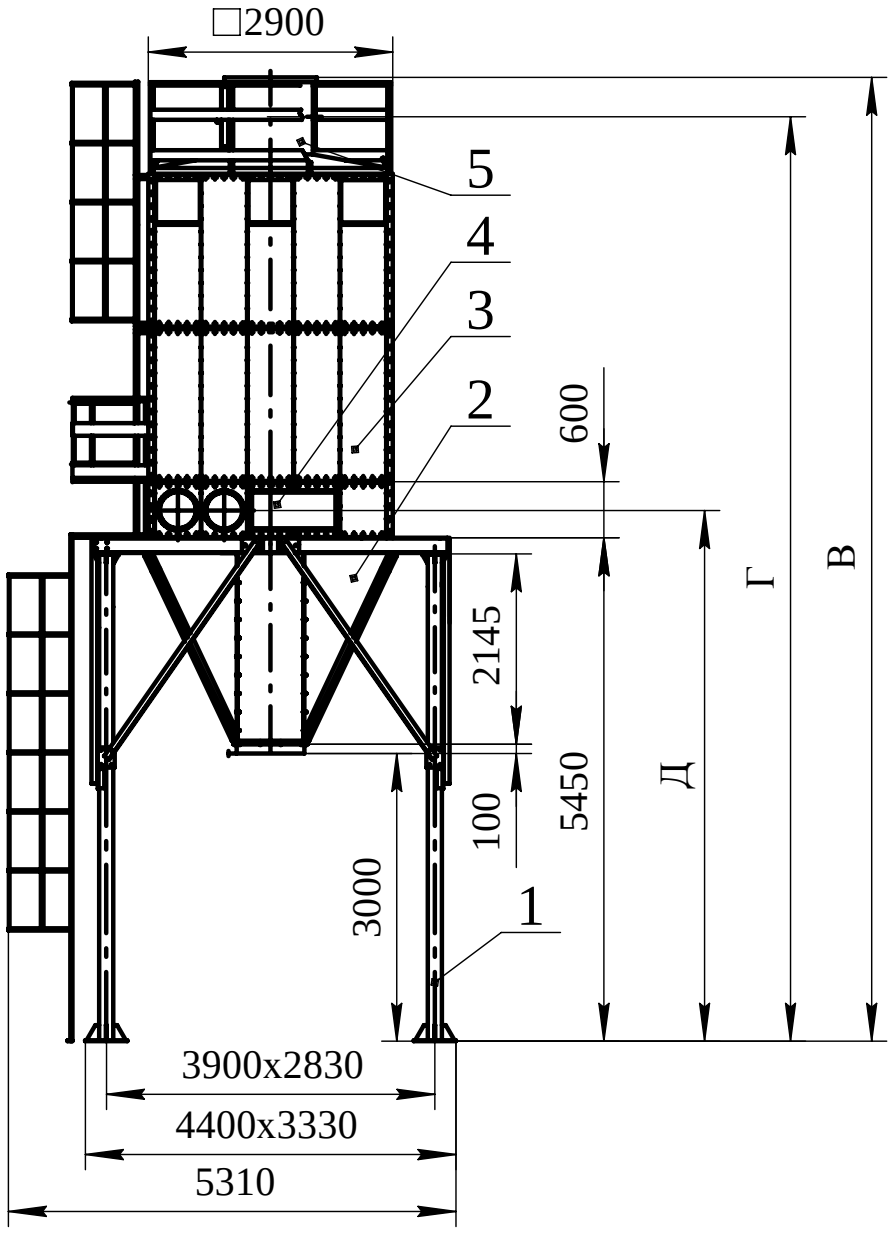

Схема фундамента

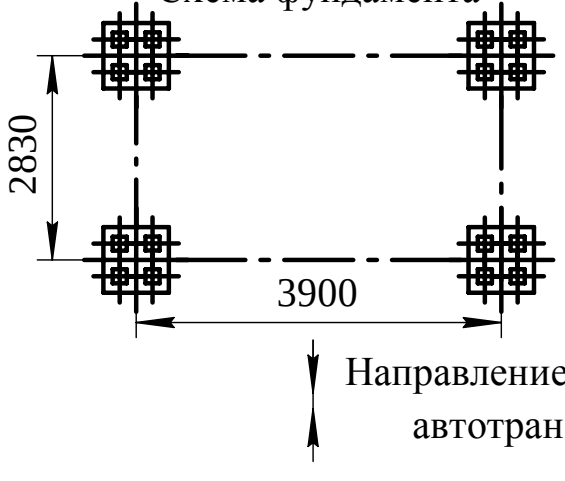

1 - Опора
2 - Бункер-накопитель
3 - Блок фильтров
4 - Вход
5 - Выход

Направление движения автотранспорта

Установки серии "СЦ"(тип СЦ4-32-07-БК).

Технические характеристики установок серии "СЦ".

Наименование установки	Габаритные размеры АхБхВ, мм	Объем бункера, м³	Производи-тельность, м³/час.	Площадь фильтров., м²	Масса, кг	Исполнение основания		Потребляем. мощность, кВт	Габаритные размеры, мм			
						колонн.	многогр.		Г	Д	Е	Ж
1	2	3	4	5	7	9	10	11	12	13	14	15
УВП-СЦ-4-32-22-К	5310х3330х12280	22	32000	268	5900	+		4	11800	7070	10965	7305
УВП-СЦ-4-32-10-К	5310х3330х10450	10	32000	268	5150	+		4	9970	5265	9135	5475
УВП-СЦ-4-17-22-К	5310х3330х10450	22	17000	116	5150	+		4	9970	7070	9135	7305
УВП-СЦ-4-17-10-К	5310х3330х8620	10	17000	116	4400	+		4	8150	5265	7305	5475
УВП-СЦ-14-35-24	Ø3535х14160	24	35000	297	7600	+	+	7,3	12490	7450	12940	7780
УВП-СЦ-14-35-7	Ø3535х12190	7	35000	297	6900	+	+	7,3	10520	5480	10970	5810
УВП-СЦ-14-18-24	Ø3535х12190	24	18000	138	6900	+	+	7,3	10520	7450	10970	7780
УВП-СЦ-14-18-7	Ø3535х10220	7	18000	138	6200	+	+	7,3	8550	5480	9000	5810
УВП-СЦ-14-18-41	Ø3535х14160	41	18000	138	7600	+	+	7,3	12490	9420	12940	9750
УВП-СЦ-16-45-30	Ø4008х14160	30	45000	403	8600	+	+	7,5	12490	7450	12940	7780
УВП-СЦ-16-45-9	Ø4008х12190	9	45000	403	7810	+	+	7,5	10520	5480	10970	5810
УВП-СЦ-16-24-30	Ø4008х12190	30	24000	187	7810	+	+	7,5	10520	7450	10970	7780
УВП-СЦ-16-24-9	Ø4008х10220	9	24000	187	7020	+	+	7,5	8550	5480	9000	5810
УВП-СЦ-16-24-51	Ø4008х14160	51	24000	187	8600	+	+	7,5	12490	9420	12940	9750
УВП-СЦ-18-60-39	Ø4482х14160	39	60000	518	9800	+	+	7,5	12490	7450	12940	7780
УВП-СЦ-18-60-12	Ø4482х12190	12	60000	518	8910	+	+	7,5	10520	5480	10970	5810
УВП-СЦ-18-30-39	Ø4482х12190	39	30000	242	8910	+	+	7,5	10520	7450	10970	7780
УВП-СЦ-18-30-12	Ø4482х10220	12	30000	242	8020	+	+	7,5	8550	5480	9000	5810
УВП-СЦ-18-30-66	Ø4482х14160	66	30000	242	9800	+	+	7,5	12490	9420	12940	9750
УВП-СЦ-20-75-50	Ø4956х14160	50	75000	643	10900	+	+	7,5	12630	7450	12940	7780
УВП-СЦ-20-75-15	Ø4956х12190	15	75000	643	9900	+	+	7,5	10660	5480	10970	5810
УВП-СЦ-20-38-50	Ø4956х12190	50	38000	300	9900	+	+	7,5	10660	7450	10970	7780
УВП-СЦ-20-38-15	Ø4956х10220	15	38000	300	8900	+	+	7,5	8960	5480	9000	5810
УВП-СЦ-20-38-82	Ø4956х14160	82	38000	300	10900	+	+	7,5	12630	9420	12940	9750

Продолжение.

Наименование установки	Габаритные размеры АхБхВ, мм	Объем бункера, м³	Производи-тельность, м³/час.	Площадь фильтров., м²	Масса, кг	Исполнение основания		Потребляем. мощность, кВт	Габаритные размеры, мм			
						колонн.	многогр.		Г	Д	Е	Ж
1	2	3	4	5	7	9	10	11	12	13	14	15
УВП-СЦ-22-90-57	Ø5430х14160	57	90000	796	11900	+	+	7,5	12490	7450	12940	7780
УВП-СЦ-22-90-17	Ø5430х12190	17	90000	796	10770	+	+	7,5	10520	5480	10970	5810
УВП-СЦ-22-48-57	Ø5430х12190	57	48000	372	10770	+	+	7,5	10520	7450	10970	7780
УВП-СЦ-22-48-17	Ø5430х10220	17	48000	372	9640	+	+	7,5	8550	5480	9000	5810
УВП-СЦ-22-48-97	Ø5430х14160	97	48000	372	11900	+	+	7,5	12490	9420	12940	9750
УВП-СЦ-24-105-70	Ø5907х14160	70	105000	912	13500	+	+	7,5	12490	7450	12940	7780
УВП-СЦ-24-105-21	Ø5907х12190	21	105000	912	12220	+	+	7,5	10520	5480	10970	5810
УВП-СЦ-24-55-70	Ø5907х12190	70	55000	425	12220	+	+	7,5	10520	7450	10970	7780
УВП-СЦ-24-55-21	Ø5907х10220	21	55000	425	10940	+	+	7,5	8550	5480	9000	5810
УВП-СЦ-24-55-120	Ø5907х14160	120	55000	425	13500	+	+	7,5	12490	9420	12940	9750

Технические характеристики установок серии "СЦ" (тип УВП-СЦ-4-…-БК).

Наименование установки	Габаритные размеры АхБхВ, мм	Объем бункера, м³	Производи-тельность, м³/час.	Площадь фильтров., м²	Масса, кг	Исполнение основания		Потребляем. мощность, кВт	Габаритные размеры, мм			
						колонн.	многогр.		Г	Д	Е	Ж
1	2	3	4	5	7	9	10	11	12	13	14	15
УВП-СЦ-4-17-07-БК	4780х3960х9000	7	17000	116	4850	+		4	8550	5750		
УВП-СЦ-4-23-07-БК	4780х3960х9450	7	21000	166	5400	+		4	9000	5750		
УВП-СЦ-4-32-07-БК	4780х3960х10850	7	32000	268	6200	+		4	10400	5750		