Установки серии «ПР».

Установки серии **«ПР»** предназначены для очистки воздуха от гранул, опилок, пыли, различных сыпучих материалов и сбора отходов в накопителях.

Область применения:

- деревообрабатывающая и мебельная промышленность;
- производство и переработка пластмасс;
- металлообрабатывающая промышленность;
- химическая промышленность;
- производство строительных материалов;
- производство и переработка сельскохозяйственной продукции и т.д.

Степень очистки воздуха установками **«ПР»** составляет 99,9%.

Установки используются для очистки воздуха в системах аспирации как с применением рециркуляционной схемы обращения воздуха, так и без нее.

Конструкция и принцип работы установки представлены на рисунке 3.1.

Установки серии **«ПР»** состоят из блока фильтров и приемного короба.

Накопление материала может происходить в специальные накопители или непрерывно выгружаться шнеком.

Установки могут комплектоваться вентиляторами, варианты расположения вентиляторов представлены на рисунке 3.3.

Основные технические характеристики, присоединительные и габаритные размеры Установок серии **«ПР»** приводятся в таблице 3.1. и на рисунке 3.2.

Варианты изготовления.

Внутрицеховое исполнение.

Уличное (закрытое) исполнение.

Теплоизолированное исполнение.

С механизированной непрерывной выгрузкой.

Установки оснащаются ручной или механизированной системой регенерации фильтров.

Условное обозначение установок серии **«ПР»** определяется по схеме:

УВП-ПР-XXXXX-X X X X

Вариант исполнения:
Н – наружное,
В - внутрицеховое

Регенерация фильтров:
А – автоматическая, механизированная,
Р - ручная

Вариант накопителя:
К – контейнер,
М – мягкий накопитель (мешок)

Материал, от которого очищается воздух:
О – опилки,
П – шлифовальная или другая тонкодисперсная пыль

Производительность по воздуху, куб.м/час

Серия

Вид изделия

Пример условного обозначения установки серии **«ПР»:**

УВП-ПР-6000-ОКАН,

где:

- **6000** - производительность по воздуху 6000 кубических метра в час;
- **О** - материал, от которого очищается воздух – опилки;
- **К** - накопитель - контейнер;
- **А** - регенерация фильтров – автоматическая (механическая);
- **Н** - исполнение - наружное.

Рекомендации по применению установок серии **«ПР».**

Установки серии **«ПР»** разработаны для очистки воздуха от различных типов пылей в системах аспирации с небольшим количеством отходов, например: шлифовка и полировка металла, дерева, керамики, стекла, заточные участки, резка сэндвич-панелей, растаривание или перегрузка различных сыпучих материалов и т.д.

Установки серии **«ПР»** разработаны для очистки воздуха в системах аспирации в небольших мебельных цехах по производству корпусной, кухонной мебели и т.д., где производительность системы аспирации 8-14 тысяч $м^3$ воздуха в час. Например, это может быть форматно - раскроечный, фрезерный и кромкооблицовочный станок, схема 3.1.

Конструкционные особенности установок серии **«ПР» ,** а именно отсутствие электрических вибраторов и других электрических машин позволяют использовать их для очистки воздуха от шлифовальной пыли, образующейся при работе, шлифовальных и калибровально-шлифовальных станков.

Хорошо зарекомендовали себя установки **«ПР»** при очистке воздуха, удаляемого от станков типа «ROVER».

Для удобства эксплуатации и экономии места возможно два варианта расположения вентиляторов при работе с **«ПР»** - вентилятор внизу и вентилятор вверху, рисунок 3.3.

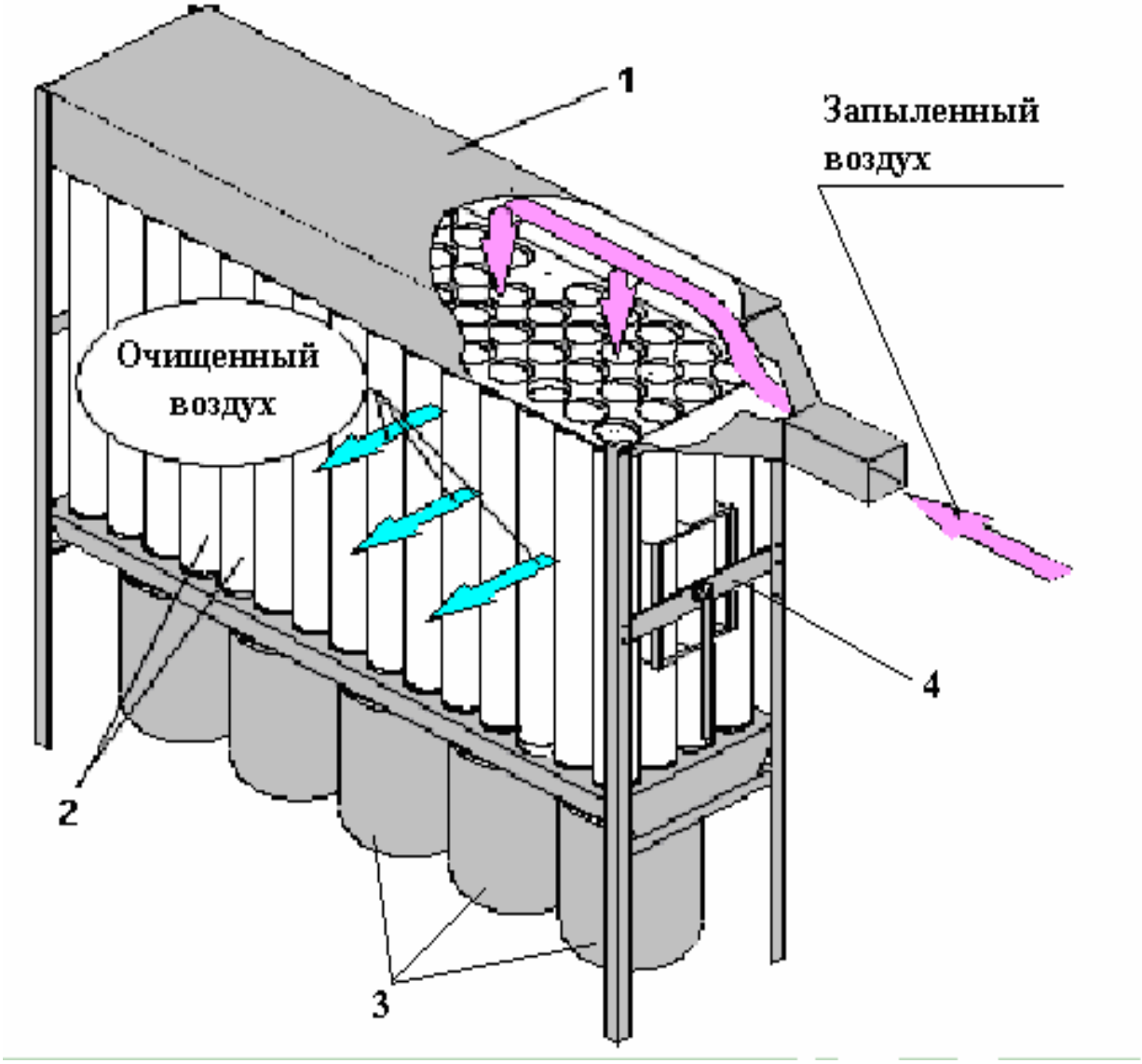

1 – расширительная камера
2 – фильтрующие элементы
3 – накопители
4 – рама регенерации фильтров

Рисунок 3.1. – Конструкция и принцип работы установок серии «ПР».

Вариант с накопителями типа "Контейнер"

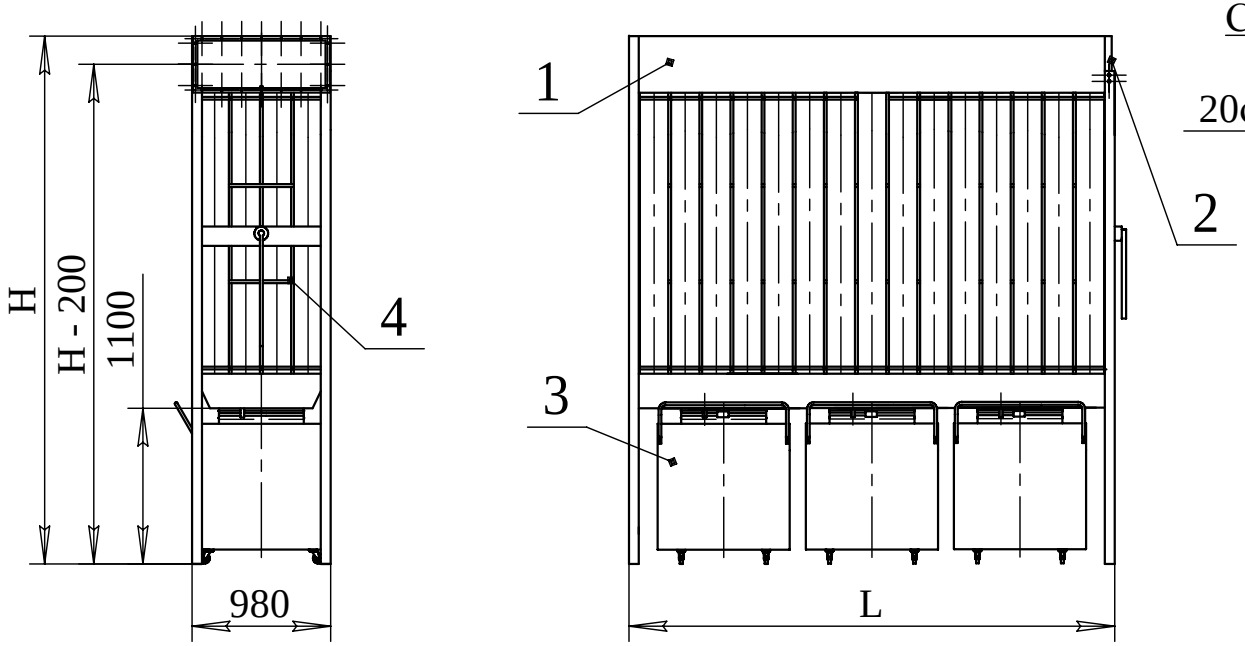

Фланец входа

Схема расположения крепежных отверстий

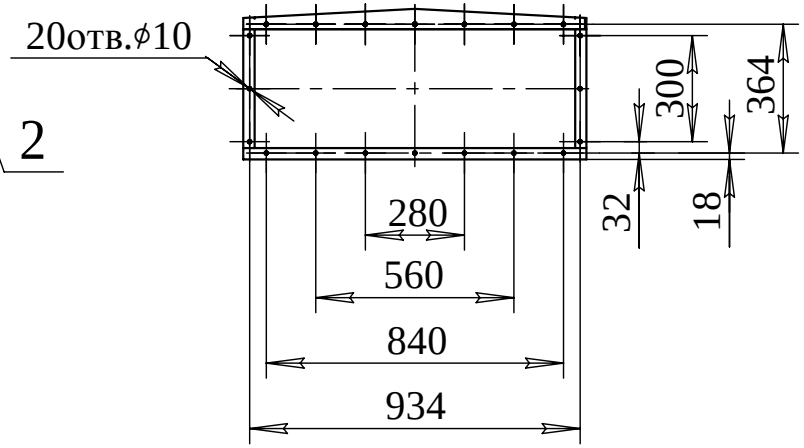

Схема фундамента

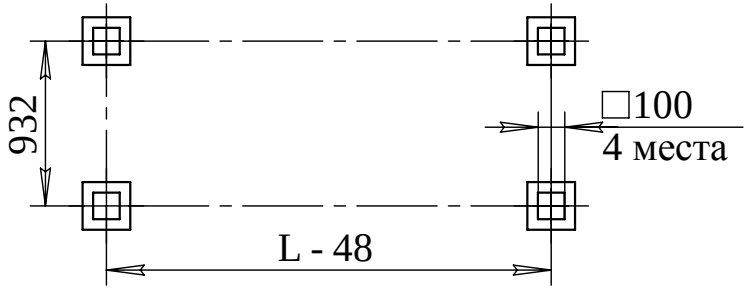

Вариант с накопителями типа "Мешок"

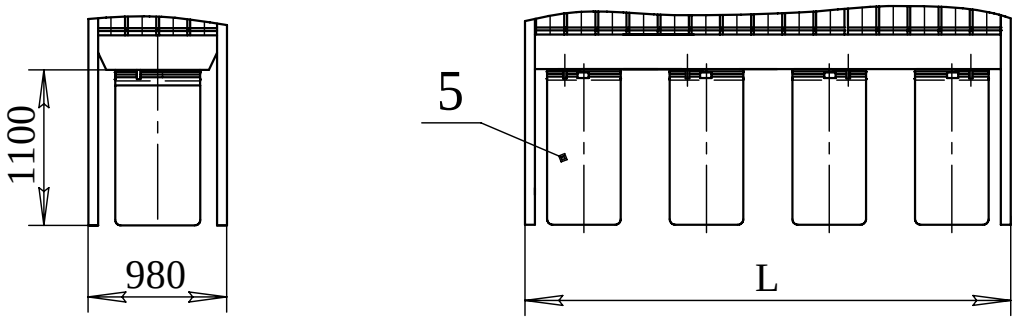

1 - расширительная камера

2 - фланец входа

3 - накопитель типа "Контейнер"

4- рама встряхивания

5 - накопитель типа "Мешок"

Установки серии "ПР".

Установки серии "ПР".

Материал фильтров - Ланит К (86033)

Для отходов типа "Опилки".

№ п/п	Условное обозначение	Производи-тельность, куб.м/час	Габаритные размеры установки			Варианты накопителей				Фильтры			
			Длина L Р / А*, мм	Ширина, мм	Высота Н, мм	Мешок		Контейнер		Размеры фильтра, мм	Колич., шт	Площадь фильтро-вания, кв.м	Уд. газ. нагр., куб.м/кв.м/час
						Объем, куб.м	Колич., шт	Объем, куб.м	Колич., шт				
1	УВП-ПР-3750-О	3750	1280 / 1585	980	3730	0,47	2	0,44	1	199 x 2000	20	24,6	150
2	УВП-ПР-7500-О	7500	2330 / 2635			0,7	3	0,88	2		40	49,2	
3	УВП-ПР-10000-О	10000			4400					199 x 2670		66,0	
4	УВП-ПР-11000-О	11000	3430 / 3735		3730	1,1	5	1,3	3	199 x 2000	60	73,9	
5	УВП-ПР-15000-О	15000			4400					199 x 2670		99,0	
6	УВП-ПР-16700-О	16700	3870 / 4175			1,4	6	1,76	4		68	112,2	

для отходов типа "Пыль".

№ п/п	Условное обозначение	Производи-тельность, куб.м/час	Габаритные размеры установки			Варианты накопителей				Фильтры			
			Длина L Р / А*, мм	Ширина, мм	Высота Н, мм	Мешок		Контейнер		Размеры фильтра, мм	Колич., шт	Площадь фильтро-вания, кв.м	Уд. газ. нагр., куб.м/кв.м/час
						Объем, куб.м	Колич., шт	Объем, куб.м	Колич., шт				
1	УВП-ПР-3000-П	3000	1280 / 1585	980	3730	0,47	2	0,44	1	199 x 2000	20	24,6	120
2	УВП-ПР-6000-П	6000	2330 / 2635			0,7	3	0,88	2		40	49,2	
3	УВП-ПР-8000-П	8000			4400					199 x 2670		66,0	
4	УВП-ПР-9000-П	9000	3430 / 3735		3730	1,1	5	1,3	3	199 x 2000	60	73,9	
5	УВП-ПР-12000-П	12000			4400					199 x 2670		99,0	
6	УВП-ПР-14000-П	14000	3870 / 4175			1,4	6	1,76	4		68	112,2	

* Р - ручное, А - автоматическое встряхивание

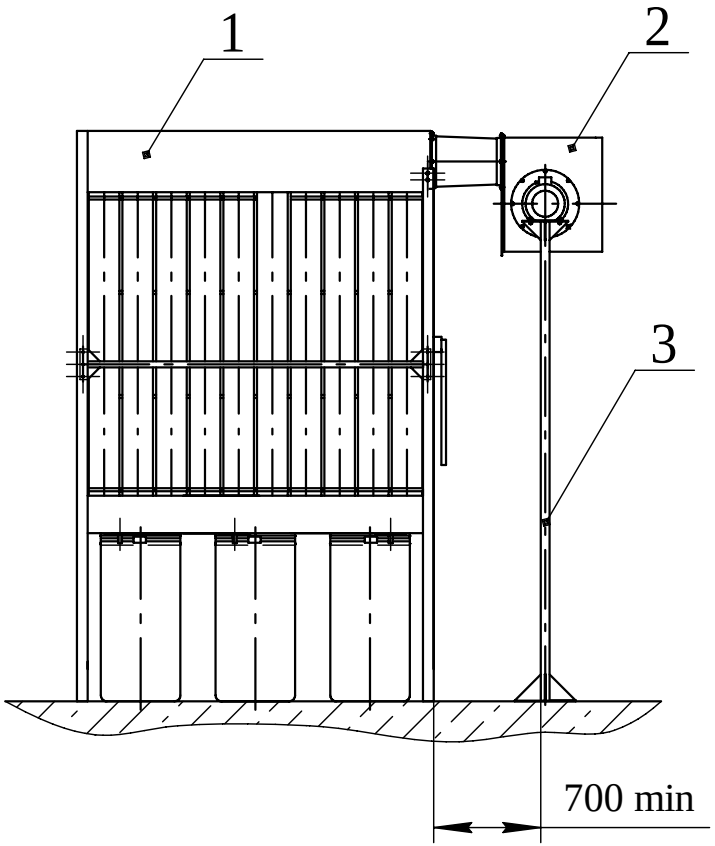

Схема фундамента

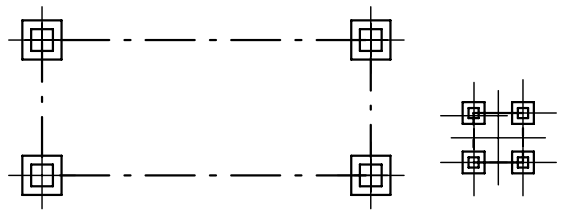

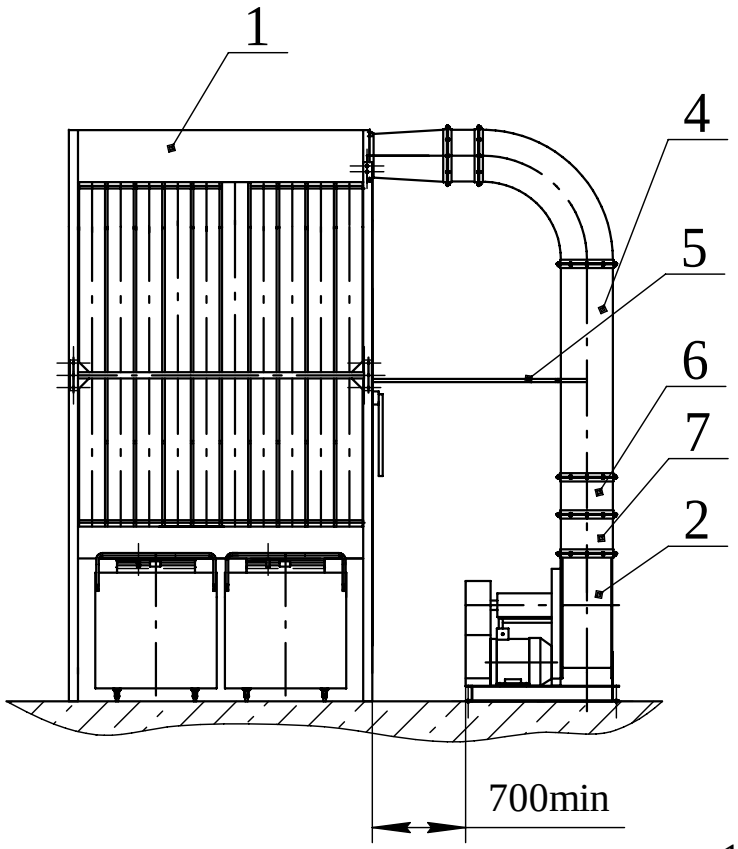

Схема фундамента

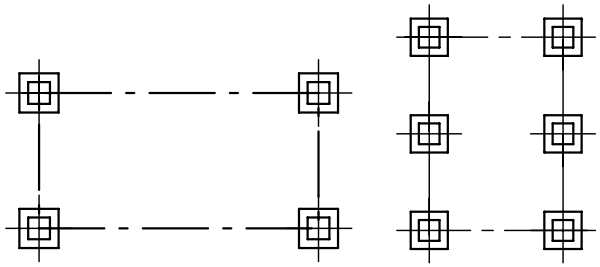

1- установка
2 - вентилятор
3 - стойка
4 - воздуховод
5 - держатель
6 - гибкая вставка
7 - переходник

Установки серии "ПР". Примеры расположения вентилятора.